Эркин Нурманов

РАНГТАСВИР

Ўз
751
Н 87

ЎЗБЕКИСТОН РЕСПУБЛИКАСИ
ОЛИЙ ВА ЎРТА МАХСУС ТАЪЛИМ ВАЗИРЛИГИ

ЎЗБЕКИСТОН БАДИИЙ АКАДЕМИЯСИ

КАМОЛИДДИН БЕҲЗОД НОМИДАГИ МИЛЛИЙ
РАССОМЛИК ВА ДИЗАЙН ИНСТИТУТИ

Нурманов Эркин Атамбаевич

РАНГТАСВИР

Ўқув қўлланма

K. Behzod nomidagi
Milliy Rassomlik
va Dizayn Instituti
AXBOROT RESURS
MARKAZI
№ 33485

ТОШКЕНТ
«Info Capital Group»
2018

УЎК: 75.02(07)
КБК: 85.14

Тақризчилар:

Н.А.Исахожаева – Низомий номидаги ТДПУ Тасвирий санъат ва уни ўқитиш методикаси кафедраси катта ўқитувчиси;

Н.Т.Хусанов – Миниатюра ва китоб графикаси кафедраси доценти

Рангтасвир: Ўқув қўлланма / Нурманов Э. Ўзбекистон Республикаси Олий ва ўрта махсус таълим вазирлиги, Камолиддин Бехзод номидаги Миллий рассомлик ва дизайн институти. – Т.: Info Capital Group, 2018. – 140 б.

Рангтасвир фанини талабаларга ўқитиш ва сингдиришдан асосий мақсад-талабаларда табиатдаги мавжуд рангларни кўра билиш, уни қогозга ёки матога образли, яъни борлиқни ва нарсаларни рангда тасвирлаб беришни тушунган ҳолда акс эттириш кўникмасини ҳосил қилишдир.

Мазкур қўлланма Ўзбекистон Республикаси Олий ва ўрта махсус таълим вазирлигининг 2017 йил 24 августдаги 603-сонли буйруғига асосан нашрга тавсия қилинган.

УЎК: 75.02(07)
КБК: 85.14я7

ISBN 978-9943-5341-9-3

© Нурманов Э., 2018.
© «Info Capital Group», 2018.

КИРИШ

Рангтасвир чизматасвир фани каби мутахасислик соҳаси бўлиб, график рассомлар ижодида ҳам муҳим фанлардан бири ҳисобланиб келинган. Рангтасвир фанини талабаларга ўқитиш ва сингдиришдан асосий мақсад-талабаларда табиатдаги мавжуд рангларни кўра билиш, уни қогозга ёки матога образли яъни–борликни ва нарсаларни рангда тасвирлаб беришни тушунган ҳолда акс эттириш кўникмасини ҳосил қилишдир.

Рангтасвир асарларини бўёкларда (мойбўёк, сувбўёк, елимли бўёкларда бўзга, сувокка (штукатурка) қоғозга, картонга, сополга ва ҳоказолар юзасига ишлаш мумкин.

Расм чизишда унинг методикаси, бу предметнинг назарияси ва ўқитиш услуби масалаларига алоҳида эътибор берилади. У бир неча босқичли расмлар чизишдаги кетма-кетлик тизимини, ўқув хонасида ёки очиқ ҳавода (плэнерда) этюдлар ишлаш, мустақил равишда берилган мавзулар асосида композициялар чизиш, ранг масалалари билан қандай шугулланиш кабиларни ўз ичига олади. Бу эса тасвирий санъат бўйича касбий тайёргарликка эга бўлишга, теварак-атрофдаги нарсалар ва ҳодисаларнинг рангдаги турли-туманликларини кўра билишга замин яратади.

I БОБ. РАНГТАСВИР ФАНИНИ ЎҚИТИШНИНГ МАҚСАДИ ВА ВАЗИФАЛАРИ

Рангтасвир фанини ўкитишдан максад-талабани табиатдаги мавжуд рангларни ҳис қилиши, ундаги жилонинг қанчалик жўшқин, сокин, ёрқин, қарама-қаршилигини ҳис этиш ва ўзига хос уйғунлигини ўрганишдан иборат.

Рангтасвир фанини илк ўрганишда геометрик фигуралар, мева сабзавотлардан иборат натюрморт, кейинчалик, портрет ва аёл ёки эркак қоматини тасвирлаш муҳим босқич ҳисобланади.

Талабанинг расм чизиши кўникмасини ўрганилиши лозим бўлган нарсаларни натурадан шунчаки механик тарзда кўчириб олишга эмас, балки реал борлиқни тушунган ҳолда тасвирлаш асосига қурилиши лозим. Бунинг учун талаба биринчи босқичданок расм чизишнинг тасвирдаги энг муҳим томонларини ажрата билишни ўрганиб олиши шарт.

Расм чизиш назарияси ва техникасини ўзлаштириб олишнинг асосий шартларидан бири бу расм чизиш билан мунтазам равишда шуғулланиш, дарсдан ташқари вактларда хомаки ишлар қилиш, инсонни ўраб олган борликка ва ходисаларга синчков муносабатда бўлиш, уларни ўрганиш, кўргазмаларга ва тасвирий санъат музейларига тез-тез бориб туриш, тасвирий ва амалий санъат асарларидан фото ва босма нусхалар, откриткалар тўплаш, тасвирий санъатга ва санъатшуносликка оид адабиётларни мунтазам ўқиб туриш, мумтоз рассомлар асарларидан нусха кўчиришдир.

Тасвирий санъат билан шуғулланиш инсонга эстетик завк бағишлайди, унинг руҳий дунёсини бойитади.

Тасвирий санъат инсондаги интеллектуал, маънавий, ҳиссий ва эстетик эҳтиёжларни ўзида бадиий мужжасамлаштирган ҳолда уни комилликка бўлган интилишларини юксалтиради.

1-расм. Малик Набиева. Амир Темур портрети

2-расм. М.Абдуллаев. Ўзбекистон халқ рассоми Чингиз Ахмаров портрети. 1984 й.

3-расм. Арт Трио. Ўзбекистон халқ рассоми Раҳим Ахмедов портрети 2007 й.

4-расм. Ф.Бердиев. Ўзбекистон халқ рассоми Малик Набиев портрети 2005 й.

РАНГТАСВИР

Рангтасвир тасвирий санъатнинг энг муҳим турларидан бири. У инсонни ўраб турган реал борлиқни ва ҳодисаларни тушуниш, идрок этишда ранглар воситасида бадиий акс эттиради.

Рангтасвир ҳар хил бўёқлар ёрдамида (мойбўёқ, сувбўёқ, елимли бўёқларда, гуашь, темпера ва бошқа бўёқларда) бажарилади. Шулардан бири – сувбўёқ (акварель), у сувда осон эрийди. У ўзининг таркибига кўра, турли тоза моддалардан иборатлиги сабабли, тасвирлар натурада нишланганда ранглар тиниқ чиқади.

Сувбўёқнинг асосий хусусияти фақат сувда эришидагина эмас, балки, таркибини ташкил қилган моддаларнинг (пигмент ва ранг берувчи экстрактлар) бирлаштирувчи, боғловчи модда эканлигидадир. Негаки, у сувда эрийди, сув ёрдамида юзада ёйилиб, бўёқни юза билан боғлайди. Бундай боғловчи модда сифатида унга ҳозирги замонда ўсимлик елими – камеди, асал, қанд, потока, декорин, крахмал, спирт, глицирин ва шунга ўхшашлар қўшилади.

Шунинг учун, сувбўёқ (акварель) деганда, таркибидаги боғловчи моддалар, асосан ўсимлик елимлари ташкил қилган ёки шундай бўёқлар билан ишланган тасвирий санъат асарларига айтилади.

Сувбўёқ эритилганда, у шунчалик тиниқ тусга эга бўладики, ҳатто расм ишланганда, бир рангнинг устидан иккинчиси суртилганда ҳам аввалги суртилган ранг сезилиб туради ёки икки рангнинг бир-бирига қўшилиши натижасида янги ранг ҳосил бўлади.

Сувбўёқ гуллардан, мева-чева ва уй рўзгор буюмларидан тузилган натюрмортларни тасвирлаш услубини енгилгина ўзгартирган ҳолда бажариш имконини беради.

Сувбўёқда ишлашнинг турлича услублари бор. Қайси услубни танлаш бажариладиган иш моҳиятидан ва қўйилган максаддан келиб чиқилади. Масалан: қиска муддатда, тез ишланадиган асарда ёки этюд, хомаки ишларда “а-ля прима” услуби қўлланилади.

5-расм. А.П.Толстой Гулдаста, капалак ва қушча.

6-расм. М.Сарян. Пионгуллар

7-расм. Т.А. Маврина. Оқ қўзадаги гулдаста.

8-расм. Б.Жалолов. Карелия гуллари. 1981

9-расм. Ч.Ахмаров. Ширин. 1945 й.

10-расм.

11-расм.

12-расм.

13-расм. Ш. Хасанова. шоира Мутриба. м.м.

Бунда нарсанинг қисми ва майда деталлари умумлаштирилган ҳолда, ранглар бирмунча ёркинроқ ва бир-бирлари билан уйғун ҳолда олиниб, белгиланган мавзунинг асосий сифатлари, колорити ва ҳолати тасвирланади. Сув бўёқда ишлаш услубларини ўрганиш жараёнида дарсданташқари, мунтазам равишда хомаки расмлар, ишлар, этюдлар ва турли мавзуларда композициялар ишлаш яхши самара беради.

Рангтасвир асарининг кучи ҳар кандай санъатдагидек, шакл моҳияти теранлиги ва мукаммаллигидадир. Фақат муҳим, илгор ғоянинг ва илғор касбий маҳоратнинг бирлашувигина асл санъат асарини юзага келтиради. Агар рассомнинг ижодий фикрлаши унинг руҳий кучи бўлса, рангтасвир техникаси унга зарур техник қурол бўлиб хизмат қилади ва унинг рассомчилик ютуқларининг амалий негизини ташкил қилади. Рассом учун техника бу, мукаммал рассомчилик асарини амалга оширишнинг максадга мувофиқ усул ва йўлларининг шундай мажмуасики, усиз рассом бирор тасвирни ярата олмайди. Техникасиз рассом танг аҳволда қолганидек, техника унга қанот бағишлайди.

Колорит ёруглик ва кўриб идрок қилишнинг маълум объектив қонунлари бўйича юзага келади. Бу қонунлар бўйича бизнинг онгимизда предметларнинг колорит образлари пайдо бўлади. Колорит ва унинг қонуниятлари ҳакидаги таълим рангтасвир техникасининг назарий асосини, унинг ҳамма усуллари умумий асосини ташкил қилади. Рассом ҳар кандай тасвирий материалга мурожаат қилмасин, хоҳ мойбўёққа, хоҳ темперага бўлсин, уларга хос бўлган рангтасвир техникаси хусусиятларига эга колорит қонуниятлари ўзгармай колаверади.

Архитектура мактабимиз амалиётида таълим бериш бошида тасвирий вазифани енгиллаштириш учун кўпинча тасвирнинг шартли конунлари қабул қилинади. Мана, масалан, ёруғликнинг биргина манбаи билан ёритишнинг оддий ҳолати олинади, тўғри ёруғлик тушишининг бир бурчаги доимий қилиб ўрнатилади. Бу қонунлар архитектуравий шакллар ва инсон қомати шаклларини дастлабки ўрганиш вақтида, архитектуравий чизма учун расм чизишнинг дастлабки тасвирий техникаси ўзлаштирилаётганда, студиядаги иш учун етарлича мақсадга мувофиқ. Аммо сурат ишлаётган кишининг амалиёти студияни сунъий ёритишнинг оддий ёруғлик шароитидан четга чиқа бошласа ва расм чизаётган

киши табиий ёритилишнинг мураккаб шароитларига тушганда, ижодий иш бошланганда ва инсон ёки иншоотни тирик табиий муҳитда турли ёритишлар билан тасвирлаш зарурати пайдо бўлганда, бу қонунлар таълим олувчини қониктирмай қўяди. Унда табиатдаги колорит қонуниятлари ҳақидаги билимнинг йўқлиги уни мушкул ахволга солиб қўяди ва ёки ўрганиш бўлиб колган шартлилик бўйича боришга ёки таваккал қилиб кўп вакт ва ижодий куч сарфлаб, масаланинг мустақил ечимини излашга мажбур қилади. Бу вактда унга табиий ёруғлик ўзининг бутун соддалиги ва мураккаблигида бир вактда тушунтирилиши ва очиб берилиши керак.

Ижодий иш учун предметларнинг ёруғлик таъсирида рангтасвир қиёфасининг ўзгариш қонуниятлари билими зарур. У лойиҳа ёки картинада ёритишнинг хар кандай ҳолатини, рассом натурадан чизаяптими ёки тасаввури бўйичами, тўғри ва якқол тасвирлаш имконини беради.

Предмет ранг қиёфасини бериш бўйича иш предмет жойлашган ёруғлик муҳитини, унинг тиниқлиги ва ёритилиш даражасини ўрганишдан бошланади. Бу жиҳатлар колорит ва ёруғ-соянинг характерли қирраларини белгилаб беради. Бу маълумотлар бўйича ёруғлик манбаининг уч категорияси ва шунга мувофиқ тасвирда оч ва тўқнинг уч даражаси ўрнатилади.

Биринчи категорияга одатда, картинада асосий, анчагина кучли ёритиш тусини, нурлар ва бошқа ёркин ёритилган жойлар тусини белгиловчи ёруғликнинг энг катта манбаи киради. Иккинчи категорияга ярим тус ва соялларнинг умумий тусини белгиловчи манбалар киради. Учинчига турли маҳаллий рефлекслар тусини белгиловчи манбалар киради. Колоритнинг ўрнатилган характерли қирралари ва берилган ёритиш даражасига мувофиқ техник ижронинг маълум мантиқий кетма-кетлиги қабул қилинади: очдан тўкка.

Бундай кетма-кетлик биринчидан шу билан белгиланадики, акварелчи доимо оқ коғоздан ишни бошлайди. Қоғознинг оқлиги унинг учун фойдаланиш мумкин бўлган энг юқори ёруғлик ҳисобланади. Кейинги ҳамма катламлар қоғознинг оқлигини пасайтиради. Ёритилган жойларда қогоз баъзида тегилмай колдирилади. Иккинчидан бундай кетма-кетлик шу билан белгиланадики, колорит тусини беришда ишни ёруғлик даражаси

бўйича олиб бориш, ёруғ бўёклардан бошлаш ва энг тўқ ранглар билан тугатиш мақсадга мувофиқроқ.

Картинада ёркинликнинг биринчи даражаси нурларга ёки картинадаги асосий ёруғлик манбаининг тўғри тушувчи нурлари билан ёритилган жойларига мувофиқ келади, шунинг учун дастлаб бутун суратни нурлар ранги билан қоплайдилар. Нурлар рангини кейин унга тегмаслик учун, кир қилмаслик ва тўқартирмаслик учун бошида қайд қилиш қулайроқ. Агар нурлар деталлаштиришни талаб қилса, пухта ўйланган, қатъий чизиқлар билан иш якунида ёруғ ва тиниқ бўёқлар билан амалга оширилади.

Картинада ёругликнинг иккинчи даражасини кучи бўйича иккинчи даражали ёруғлик манбалари билан ёритилган ярим тус ва соялар бўёқлари ташкил килади. Чунки ярим тус ва соялар доимо нурлардан тўқроқ, сувбўёқ техникасида уларнинг бўёкларини нурлардан кейин суртилади. Иккинчи даражадаги бўёқлар билан, нурлар ёки ёрқин ёритилган жойлардан ташқари ҳамма ёқ қопланади, яъни ҳамма ярим тус ва соялар.

Ёругликнинг учинчи даражасига картинада рефлекслар ва энг тўқ жойлар киради, улар натурада ёруғликнинг учинчи даражали манбаи билан ёритилган. Тасвирий ишда энг очдан энг тўққа томон ҳаракатланиб, ёруғликнинг даражалари ва ранг муносабатларини тўгри ўрнатиб, доим ишончли, тўғри ва қисқа йўл билан юқори техник натижаларга келиш мумкин.[3]

Назорат саволлари:

1. Рангтасвир учун энг сифатли қоғоз қайси?
2. Формат танлашда нимага асосланиш лозим?
3. Тасвирий санъат жиҳозлари деганда нималарни тушунасиз?
4. Юмшоқ, майин мўйқаламлар нималардан тайёрланади?
5. Видеоискатель бўлмаган тақдирда нимадан фойдаланиш мумкин?
6. “Алишер Навоий” асари тасвири ким томонидан яратилган?
7. Алишер Навоийнинг “Фарход ва Ширин” достонидаги Ширин образи тасвири ким томонидан яратилган?

Амалий топшириқлар:

1. Мавзуга мос ашёлар йигиш, хомаки чизгилар ишлаш.
2. Сувбўёқда этюдлар ишлаш.
3. Ўсимлик ва ҳайвонат дунёсидан бирор бир образни қаламтасвир ва рангтасвирда яратиш.

1.1. Рангшунослик

Тасвирий санъатда, айниқса, рангтасвирда рангнинг аҳамияти бениҳоя катта. У асарнинг мазмуни ва ғоясининг тўла очилишида, уни томошабинга эмоционал-ҳиссий таъсирини кучайтириб беришда, шунингдек, композициядаги мувозанатни сақлашда хизмат қилади.

Ранглар ҳақида фикр юритиш ва бўёқлар билан ишлашдан аввал уларнинг номлари, туслари ҳақида тасаввурга эга бўлиш жуда муҳим.

Қуйида рангшуносликда қўлланиладиган асосий атамалар лугатини тақдим этамиз.

– Оқ – пахта ранги
– Қора – кўмир ранги
– Кулранг – ёнган ўтиндан ҳосил бўлган кул ранги
– Қизил – анор гулининг ранги
– Бинафша – бинафша гулининг ранги
– Пушти – атиртул рангини эслатувчи ним кизғиш ранги
– Лолаўй – лола гулининг ранги
– Заргалдоқ (норанж) – апельсин, зарғалдоқ шафтоли ранги
– Сариқ – ранг номи, момақаймоқ (қоқиўт) гулининг ранги
– Ҳаво ранг – осмон ранги
– Зангори – тўқ осмон ранги.
– Мовий (нилуфар) – эрта тонтдаги соф осмон ранги
– Малла – ранг номи, лимон мевасининг оч туси
– Яшил – тўқ барг ранги
– Жигарранг – мол жигарининг ранги
– Мош ранг – мош донининг ранги
– Пистоқи – кунгабоқар пистаси магзининг ранги
– Новвоти – новвот ранги

– Тўтиё – ёркин яшил, тиббиётда ишлатиладиган “зеленка” ранги.

– Шингоб – ранг номи, тилла рангига ўхшаш ранг

– Бронза – кумуш ранг

– Сабза – эрта баҳорда янги ўсиб чиккан майса ранги

– Ложувард – энг тўқ зангори ранг

– Садаф – оч саргиш, денгиз чаноғи ранги

– Нилгун – оч жигар ранг

– Сиймоб – симоб ранги

– Тўтигиё (тўтиёйи) – зангори ва яшил ранглар қўшилмасидан олинган ранг

– Фируза – ёркин зангори ва ялтироқ тош ранги

– Новшадил – ўткир ёркин яшил ранг

– Гулгун – ранг номи, кечки шафақ пайтида рўй берадиган кўриниш ранги

– Заъфарон – тўқ сариқ ранг

– Зумрад – яшил ялтироқ тош ранги

– Норанжваш – ранг номи,оч апельсин ранги

– Нофармон – оч бинафша ранг

– Сомоний – сомон ранги

Маълумки, мутахассислар рангларни икки турга бўлишади:

1. Асосий ранглар.

2. Қўшимча ранглар.

Асосийрангларга қизил, сариқ ва зангори ранглар киради. Қўшимча ранглар ана шу асосий рангларнинг бир-бирлари билан аралаштирилганида ҳосил бўладиган ранглардир. Масалан, қизил ва сариқранглар аралашувидан зарғалдоқ, сариқ ва зангори ранглар аралашувидан яшил; қизил ва зангори ранглар аралашувидан эса бинафша ранглар олинади. Бу олинганрангларни ўзаро иккинчи бор аралаштириш орқали яна бошқа янги ранглар ва уларнинг тусларини ҳосил қилиш мумкин. Янги рангларни ҳосил қилишда оқ ва кора ранглар ҳам иштирок этишлари мумкин.

Рангшуносликда рангларнинг **хроматик** ва **ахроматик** турлари ҳам бўлади. **Хроматик** сўзи юнон тилидан олинган бўлиб, **рангли** маъносини англатса, **ахроматик** сўзи **рангсиз** деган тушунчани билдиради.

Ахроматик ранглар қаторига оқ, қора, кулранг кирса, булардан бошқа ҳамма ранглар хроматик ранглар ҳисобланади.

Рангшунослик фанида **илиқ** ва **совуқ** ранг тушунчалари ҳам бор. Мутаҳассислар илиқ ранглар қаторига сариқ, қизил, зарғалдоқ, сабза, пушти, садаф, малла, қирмизи, лоларўй, гулгун, зафарон, норанжваш, сомоний, барғикарам кабиларни киритишади. Улар ўз хусусиятларига кўра, бир кўришда кишиларда илиқлик кайфиятини ҳосил қилади.

14-расм. Асосий ранглардан янги ранг тусларини ҳосил қилиш

15-расм. Рўзи Чориев. Анор пишганда

K. Behzod nomidagi
Milliy Rassomlik
va Dizayn Instituti
AXBOROT RESURS
№ 33485

Совуқ рангларда эса зангори, ҳаворанг, мовий, яшил, бинафша, мошранг, тўтиё, ложувард, тўтитий, фируза, новшадил, зумрад, нофармон кабилар киритилади. Улар кишиларда кўпроқ совуқ кайфият ҳосил қилади. Илиқ кайфият ҳам, совуқ кайфият ҳам уйғотмайдиган ранглар бор. Масалан, кулранг, жигарранг, нилтун, сиймоб шулар жумласидандир.

Рангларнинг огири ҳам, енгили ҳам бўлади. **Оғир ранглар** қаторига кўпроқ тўқ, енгилига эса оч ранглар киради. Хусусан, қора, жигарранг, яшил, бинафша, тўтий, ложувард ранглар оқ, сариқ, ҳаворанг, мовий, малла, пушти, пистоқи, новвоти, сабза кабиларга нисбатан кузатувчига оғирроқ туюлади.

Ранглар назариясида ранглар қарама-қаршилиги (контраст, зиддиранглар) атамаси ҳам ишлатилади. Рангларнинг ўзига хос хусусиятларидан бири шундаки, улар бир-бирлари билан ёнма-ён турганларида алоҳида турганидан кўра бошқача кўринади. Улар бир-бирларининг тусларини аниқроқ ва тиниқроқ кучлироқ кўринишига ёрдам беради. Рассомлар рангларнинг бу хусусиятларидан унумли, яъни асардаги асосий образни ажратиб кўрсатиш мақсадида қарама-қарши ранг ҳодисасидан фойдаланишади. Масалан, асосий образни оч рангда тасвирласалар, унинг атроф фонида тўқрангни қўллашади ёки аксинча.

Ранглар қарама-қаршилиги қуйидаги кўринишларда ишлатилиши мумкин:

1. Бир рангни икки хил – оч ва тўқликда қўллаш.
2. Икки рангнинг оч ва тўқ тусларини қўллаш.
3. Бир рангнинг кўп тусларини қўллаш.

Ранглар қарама-қаршилиги қоидаси сувратдаги асосий образ билан муҳит ўртасидаги муносабатларни яққолроқ ифодалаш учун қўлланилади.

Рангнинг асосий хусусиятлари унинг ёрқинлиги (оч-тўқлиги) туси тўйинганлиги билан белгиланади.

1.2. Предметнинг шартли ранги

Табиат жисмлари у ёки бу доимий моддалардан таркиб топган. Улар ёруғликни доимий ва бир хил сезади ҳамда берилган предметга хос бўлган маълум ранг кўриш таассуротини қолдиради. Амалда предметлар ранги ва уларнинг номланиши

ҳақидаги маълум тасаввур ўрнатилади. Масалан, “осмон”, “янги майса”, “денгиз суви”, “апельсин”, “лимон ранг”, “олча ранги” ва бошқаларнинг маълум ранги мавжуд. Берилган предметга хос доимий ранг хусусий ёки локал- жузъий деб аталади.

Эҳтимол, тасвирий амалиётда учрайдиган ҳамма предметларнинг ўз рангини берувчи бўёқларни олдиндан тайёрлаб қўйиш, зарурат туғилганда тайёр бўёқларни олиш ва уларни картина текислигига суртиш керакдир. Аммо бўёқларнинг бундай палитраси мавжуд эмас.

Ҳақиқатда, предметнинг бир рангли туси унинг ҳамма қисмларида бир хил эмаслигини аниқлаш қийин эмас, ҳар томонлама ёритилган шароитда ёруғлик муҳитининг характери ва ёруғлик манбалари ўзгариши билан хусусий ранг ўзгаради. Хусусий ранг, нисбий доимийликни сақлаб, ёритиш шароитини акс эттирувчи тусларга киради, бу билан шартли рангга айланади. Мана, масалан, бир томондан қуёш билан, бошқа томондан мовий осмон билан, учинчи томондан лампа шуъласи билан ёритилган оқ предмет уч рангли бўлади.

Шунинг учун предмет рангини бир бўёқда бериш мумкин эмас. Бунинг учун предметнинг хусусий тусига атроф муҳитда қанча бўёқ бўлса, шунча қўшиш керак. Фақат хусусий рангларни акс эттирувчи тасвир текис, жонсиз, мавҳум бўлади, у ёритишнинг табиий шароитларини ифодаламайди, предметнинг муҳит билан жонли алоқасини бермайди. Борлиқ бўёқларининг ҳаққоний тасвири жузъий рангларни қандай бўлса, шартли рангларнинг ҳам худди шундай тўғри берилишини талаб қилади.

Ҳамма кўз илғайдиган ранглар дастлабки манбалар ёруғлигининг кучи ва спектрал таркиби билан, ўраб турган предметларнинг акс этувчи ёруглиги билан, ҳаво муҳитининг таъсири билан таъминланган.

Ёруғликнинг дастлабки манбалари предметнинг хусусий рангига қандай таъсир кўрсатади?

Қуёш ёруғлиги предмет рангини одатдагидан анча ёрқин, оқиш қилади. Бунда қуёш ёруғлиги эрталаб сезиларли саргишпушти тусга, кундузи заррин, кечқурун эса тўқ сариқ, баъзида қизил рангга эга. Ой ёруғлигида предмет ранги кулранг, оч мовий ва оч яшил тусга яқин ўзгаради. Электр ёруғи предметларга оч сариқ тус, шам тўқ сариқ тус беради. Предметларнинг хусусий

ранглари осмоннинг тарқоқ ёруғлигида, ялпи шаффоф булутлар қатламида, осмондан текис, равон, оқ ёруғлик тушиб турганда анча ёрқин ва аниқ кўринади. Шунда предметларнинг хусусий ранг хусусиятларини кўриб чиқиш ва ўрнатиш осонроқ. Агар қуёш ёруғлиги, осмон ёруглиги ва сунъий ёруғлик бой ёруғ-сояли таассуротни берса, ёруғ булутли кунда бўёқлар ва предметлар ўз рангининг ранг бирикмаларининг муносабатлари анчагина маълум. Тарқоқ ёруғликда хусусий ранг ёритилган юзаларда рефлекслар ёритилиши билан таъминланган соядагидан кучлироқ сезилади.

Предметнинг хусусий рангига акс этаётган ёруглик қандай таъсир кўрсатади? Предмет хусусий рангини унинг бизга қараган томонлари кўпроқ тўгри узатади, биздан узоқдагилари камроқ. Юмалоқ предмет учун бу ўрта чизиқ бўлади. Бизга қараган юзанинг бурилишига мувофиқ унинг туси хусусий рангдан ўзгаради. Тус ўзгариши характери шакл юзаси қайси қўшни предметга қайрилишига боғлиқ. Юмалоқ шакл учун энг шартли ранг унинг чеккасида бўлади ва кўпинча предметнинг ўз ранги ва фон ранги орасидаги оралиқ тусга эга бўлади.

Уч ўлчамли шаклларнинг тасвирида шартлилиги бўйича ранг градацияси биринчи даражали аҳамият касб этади. Агар биз мевали натюрмортни биргина жузъий бўёқлар ёрдамида тасвирласак, тасвир текис бўлади. У фақат шартли ранг туслари атроф муҳит билан тўлиқ мувофиқликда берилганда уч ўлчамлилик ва фазовийликка эга бўлади.

Текис нофазовий картина характерини бермоқчи бўлган тасвирда шартли ранглар иккинчи планга ўтади; уч ўлчамлилик, чуқурлик ва перспектива таассуротини яратиш керак бўлган жойда шартли ранглар аҳамияти биринчи ўринга чиқади.

Предметнинг хусусий рангига ҳаво муҳити қандай таъсир кўрсатади?

Юқорида айтилганидек, предметнинг ўз ранги бевосита яқинликда анчагина ажратилади. Маълум ҳаво ва ёруғлик муҳитида кўринаётган ранг узоқлашиши билан ўзгаради ва кўпинча бутунлай бошқа характер касб этади. Шунинг учун олдинги планлар тасвирида хусусий, тўгрироги деярли хусусий ранглар, кейинги планларда шартли ранглар муҳим роль ўйнайди.

Ёрқин оқ предметлар, ҳаво муҳитида сариқ тусга киради. Буни булутларда кузатиш мумкин; олдинги планда булутлар нурлари оқ, узоқлашиш билан улар сариқ ва горизонтда тўқ сариқ ва хатто пушти тусга киради. Оқ бинолар ҳақида ҳам худди шуни айтиш мумкин. Тўқ ранглар узоқдан мовий ва кўк тусга киради, чунки уларни ҳавода тарқалган мовий ранг беркитади. Қуёш билан маълум масофада ёритилган ўртача ёрқинликдаги ранглар иликлашади, соядагилар кўкаради. Булутли куннинг бир текис ёритишида хусусий ранглар узоқлашиш билан аста-секин ўз индивидуал қирраларини йўқотадилар ва ҳамма узоқдаги предметларга хос бўлган умумий мовий тус оладилар.

Табиий ёки сунъий ёруғлик билан ёритилган интерьерда нотекис ёритиш юзага келади. Деразага ёки лампага яқин предметлар очроқ, улардан узоқроқда тўқроқ қилинади.

Картинада хусусий рангнинг шартлилик даражаси тасвирланаётган предметни ўраб турган жиҳозлар билан боғлайди. Шартли ранглар ёрдамида предмет атроф муҳитда жонли тарзда кўпилади ва картинада турли рангдаги предметларнинг ажойиб бирлиги яратилади. Ранглар шартлилиги принципини кейинги олиб бориш картинада образли вазият бирлигини яратади. Бу қонуният рангтасвирнинг ҳамма жанрларига бирдек хос.

Рангларнинг шартлилик принципига ҳаво ва ёруглик перспективаси ҳамда перспектив планларни бериш техникаси асосланади. Тасвирланаётган предмет ранги ҳаво ва ёруғлик муҳитининг катта таъсирига қанчалик боглиқ бўлса, у шунчалик томошабиндан узоқлашади ва анча узоқ масофада жойлашгандек туюлади. Тасвирланаётган предмет ранги хусусий, табиий ранг тусини қанчалик кўп олган бўлса, у шунчалик олдинги планга чиқади. Хусусий рангнинг ҳаддан ташқари тўқлигида портрет, фигура ёки предмет бутунлай рамкадан чиқиши мумкин. Агар иш жараёнида тасвирланаётган нарсани олдинга, томошабинга яқин суриш зарурати юзага келса, рангга жузъий туслар бериш керак бўлади. Агар уни теранлаштириш керак бўлса, унинг қайси вазиятга яқинлашиши керак бўлса, шу вазиятга хос кўпроқ шартли ранглар берилиши керак.

Шу билан бирга предмет юзасининг табиий ранг оладиган қисми томошабинга қаратилгандек туюлади, атроф фон тусига

кирган қисми эса фонга қайрилади ва юмалоқ, ҳажмли, уч ўлчамли бўлиб идрок қилинади.

Рефлексларсиз ишланган предмет ва фигуралар ўз шаклининг чеккалари бўйича текис, фонга ёпишган, ҳажмсиз бўлиб идрок қилинади. Тўғри берилган рефлекслар билан ишланган предметлар шаклининг чеккалари бўйича томошабинга ҳажмли бўлиб туюлади, уларни "ҳар томондан қамраб олиш" мумкин.

Рангнинг шу шартлилик принципига кейинги тавсифда мукаммал муҳокама қилинадиган перспектив планлар ва ёруғ-сояни беришнинг ҳамма усуллари асосланган.

Демак, предметларнинг кўринадиган ранги доим шартли. У дастлабки манбалар ёруглигига ва улар билан бизни ўраб турган шаффоф муҳитда бўладиган ҳамма ўзгаришларга боғлиқ. Предметлар хусусий рангининг доимийлиги ёритишнинг қонуний такрорланадиган шароитларига ва предметларнинг доимий шаффофлигига боғлиқ. Рангтасвир учун ранги бўйича шартсиз предмет ва бўёқлар йўқ. У учун "осмон", "тана рангидаги", "қум ранги", "лимон ранг" ва шу каби бўёқларни тайёрлаб қўйиш мумкин эмас. Рангтасвир учун ҳамма ранг ва бўёқлар ёритиш билан шартланган. Аммо бошқа ҳолатга тушмаслик ва портретларни нотабиий юзлар билан ишламаслик учун биз предметларнинг шартли ва хусусий рангларини аниқ ажратишимиз ва уларнинг туганмас вариантларини берувчи шартларни билишимиз керак.

Рангтасвирда предметлар рангининг шартланганлик характерини нозик бериш, хусусий ва шартли рангларни тўгри таққослаш, рангларнинг нисбий шартланганлигини, уларнинг алоқаси ва фарқини бера олиш санъатига эга бўлиш зарур.

Шартли рангни мукаммал бера олиш рассомнинг юқори касбий қобилияти ҳисобланади.[1]

Ранг ёрқинлиги деганда рангларининг оч-тўқлик даражаси тушунилади. Масалан, пушти ранг – ёрқин ёки оч деб баҳоланса, қизил унга қараганда ёрқинлиги суст, яъни ранги тўқроқ.

Ранг туси деганда эса асосан унинг тозалиги, соф ҳолдаги ранги тушунилади. У икки хил маънода ишлатилади. Масалан қизил, сариқ, зангори, яшил ва бошқа рангларни тус жиҳатидан

---

[1] Вирджил Эллиот Мойбўёкли анъанавий рангтасвир 9-бет.

бир-биридан ажратишини билдиради. Иккинчи маъносида бир рангнинг турлича кўринишлари ҳам ранг туси ҳисобланади. Масалан, қирмизи, шафақ, лоларўй каби ранглар қизил рангнинг туслари ҳисобланади.

Тўйинган рангларга соф ҳолдаги хроматик ранглар киради. Кам тўйинган ранглар таркибида оқранг ёки кулранг кўпроқ бўлади.

Ҳар қандай предметнинг ҳажми, шакли, материали ва уларнинг жойлашувини биз фақат нур ва соя жиҳатидангина эмас, ранг жиҳатидан ҳам идрок этамиз. Ҳажм ва материални идрок этиш предметлар юзасидан жойлашган нур ва соя ҳамда рангларга боглиқ. Биринчи ва иккинчи пландаги предметларнинг ранглари бир-биридан ўз тўйинганликлари билан кескин фарқ қилади. Шунинг учун ҳам биз нарсалар шаклининг табиий эмас, перспектив кўринишини шартли тасвирлаймиз.

Кузатувчига нисбатан турли хил узоқликда жойлашган ва бир хил яшил рангга эта бўлган дарахтлар турли тусда, ўрмон эса узоқдан деярли кулранг кўринади. Чунки кузатувчидан объектгача бўлган масофадаги ҳаво қатлами маълум зичликка эга, шу сабабли ранг нурларини маълум миқдорда ушлаб қолади. Натижада предметларнинг кўринаётган ранглари ўз тўйинганлигини йўқотади.

Кузатувчи билан объект ўртасидаги масофанинг узоқ-яқинлиги натижасида фақат уларнинг ранглари эмас, балки ранг туслари ҳам ўзгаради. Узоқда жойлашган нарсалар кўпроқ ҳаво ранг тусда кўринади. Чунки осмондаги зангори ва ҳаворанг нурлар фазода тарқалиб, уларга ҳаворанг тус беради. Атмосферадаги намлик ва чанг заррачаларининг сони ва ўлчамига қараб, ёруғликнинг тарқалиш даражаси, табиати ўзгаради. Агар ҳаво намлик билан тўйинган бўлса, йирик заррачалар ёруғликни кўп тарқатади ва у кўпроқ оқиш кўринади.

Предмет кузатувчидан узоқлашган сари ўз рангларининг тўйинганлигини йўқотади. Натижада ҳаво ранг зангори тусда кўринади. Объектнинг соя жойлари эса ёруглашиб, сиртидаги ранг ва ёруглик фарқлари камаяди. Шунингдек, предмет ширҳлари, унинг бўртган жойлари бўлаклари ўз аниқликларини йўқотади.

Ранг (ҳаво) перспективаси деганда, борлиқдаги нарса ва ҳодисаларнинг кузатувчидан узоқлашган ёки яқинлашган сари уларнинг рангларида бўладиган ўзгаришлар тушунилади. Айрим мутахассислар уларни **ҳаво перспективаси** деб ҳам аташади. Чунки рангларнинг перспективадаги ўзгаришига асосан ҳаво қатлами таъсир кўрсатади. Шунингдек, ранглар узоқдан ўзгариб кўринишига чанг, ёмгир, туман, қор ёғиши ҳам сабаб бўлиши мумкин.

Ёруғлик манбаининг ўзгаришига қараб, ўтлар, дарахтлар барглари, ер, уйларнинг ранглари турлича тусга киради. Мазкур нарсалар эрта баҳордаги тонт пайтида ҳаво ранг ва зангори тусда бўлсалар, кундузи эса улар ўзларидаги барча мавжуд ранг тусларини намоён қиладилар. Қишнинг қуёшли ёрқин кунида қор пушти ранг тусда, соя жойда у ҳаво ранг ёки зангори тусда кўринади.

Предметнинг ранги уларни ўраб олган нарсаларнинг ранги таъсирида ўзгаради. Бундай ҳодиса **ранг рефлекси** деб юртилади. Предметлар рангини биз теварак-атрофдаги нарсаларнинг рангларига нисбаган идрок этамиз. Агар предмет турган жойдаги фон ўзгартирилса, ўша предметнинг ранги ҳам ўзгаргандек туюлади. Сариқ предмет зангори фонда саргиш ёки қизил фондагига қараганда янада саргиш туюлади, яшилроқ рангдаги предмет қизил фонда саргиш ёки зангори фондагига қараганда ёрқин ва янада яшилроқ туюлади. Илиқ рангдаги предмет ёнида турган совуқрангли предмет янада совуқроқ тусга эга бўлади. Зангори ранг яшил ранг билан ёнма-ён турса, илиқ туюлади. Атар предмет ранги совуқ бўлса, унинг сояси илиқ туюлади ва аксинча.

Манзарадаги биронта дарахтни тасвирлашда уни фақат биргина яшил бўёқ билан бўяш нотўғридир. Дарахтнинг ранги ёруғлик нури ва ён атрофдаги нарсаларининг таъсирида ўзгаради. Шунга кўра, уни ўзига ўхшатиш учун турли ранг тусларидан фойдаланиш керак бўлади. Шундагина у табиий чиқади. Агар дарахт фақат бир хил тусдаги ранг билан бўялса, унинг ноаниқ, сунъий, жонсиз тасвири ҳосил бўлади.

Нарсалар сиртидаги рангнинг биргина ном билан айтилиши **локал ранг** деб юритилади. Яъни дарахт – яшил, сабзи – сариқ, гул – қизил. Ҳақиқатдан, ҳар қандай предмет сиртида бир эмас, бир неча ҳил ранг туслари акс этган бўлади. Лекин уларнинг

нисбатлари кўпроқ ёки камроқ бўлади. Ҳақиқий санъат асарларини синчиклаб кузатар эканмиз, уларда тасвирланган нарсалар ва одамларнинг ранглари бир-бирлари билан ўзаро мутаносиб эканлигини сезамиз. Шунинг учун ҳам суврат ишонарли кўринади.

Тасвирда ёки сувратда ҳамма ранглардан устунлик қиладиган умумий ёруғлик ва ранг бирикмаларига **колорит** дейилади. Агар сувратда қизил ранг устунлик қилса, у қизил колоритли деб юритилди. Сувратлар илиқ, совуқ, олтин, кулранг тус колоритида бўлиши мумкин.

Сувратларда колорит турли предмет рангларининг уйғунлиги орқали, ёруғланиш ва ёруғлик рангларининг теварак-атрофдаги нарса ранг туслари таъсирида ҳосил бўлади. Осмон ранги предметларнинг соясига совуқ тус беради. Қуёш нурлари предметларнинг ёруғ қисмларини бирлаштиради. Кечки сунъий ёруглик манбалари эса предметларга умумий сарғиш заргалдоқ тусини беради. Унинг нури таъсирида зангори ва ҳаворанг кўринмай қолади. Сариқ, қизил ранглар ёрқин, кулранг эса илиқ тус олади. Кечки сунъий ёруғликни ўзида акс эттирувчи суврат умумий заргалдоқ – саргиш колоритга эга бўлади.

Теварак-атрофдаги нарсаларнинг акс таъсири ҳам натуранинг колоритига таъсир этди. Қуёш нурига чулғанган фазо ўзининг умумий ёруғлиги ва кўп ранглиги билан фарқланади. Бироқ, манзарада ёки натурада қуёш нурлари таъсири остида ранг тусларининг турли-туман бўлишига қарамай, тушувчи сояларда осмон, ер, теварак-атрофдаги нарсаларининг ранглари акс этган бўлади. Шунга мувофиқ, турли рангдаги манзарада ҳамма предметлар учун умумий бўлган икки-уч хил ранглар бир сатҳда мужассам, ёнма-ёнлиги кузатилади.

Композицияда бир неча рангларнинг йиғилиб, чиройли бирикмаларни ҳосил қилиши **ранглар гармонияси** деб аталади. Агар ранглар ёқимсиз бирикмани ҳосил қилса, бу ҳолат **дисгармония** деб юритилади.

Ранг гуруҳларининг гармоник бирикмалари баъзан гамма деб ҳам юритилади. Баъзан, тўйинган ранг гуруҳларининг тўйинмаган ранглар билан қўшилиши ҳам гармоний бирикмаларни ҳосил қилиши мумкин.

Бироқ, айрим ҳолларда биргина расмда тўйинган ва тўйинмаган бирикмаларнинг акс этиши дисгармонияни вужудга келтиради.

Рассом ўз ижодига ана шу жиҳатларга қатъий риоя қилган ҳолда тасвирнинг таъсирчанлигини ошириши мумкин.

Ранг доираси дейилганда, асосий ранглар: қизил, сариқ ва зангори рангларни иккитадан ўзаро аралаштириш орқали олинадиган 12 ёки 24 хил ранг тусларининг доира бўйлаб ёнма-ён қўйилишига айтилади.

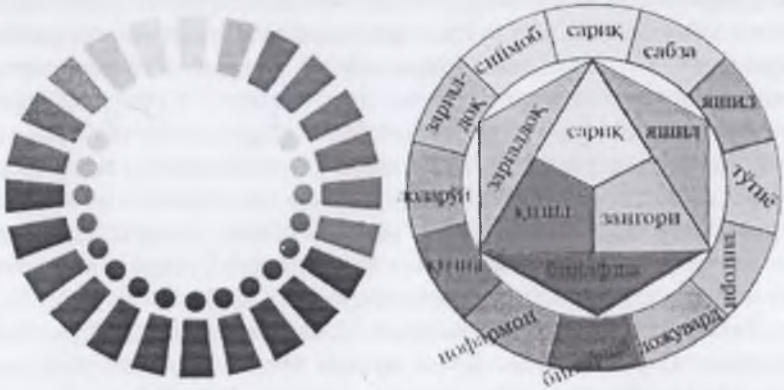

16-расм. 1.24 ранг спектори. 2.12 хил ранг тусини ҳосил килиш

Образ яратишда "олдинга интилувчи" ва "орқага интилувчи" рангларнинг хусусиятларини билган ҳолда иш олиб бориш ҳам яхши натижалар беради. **"Олдинга интилувчи"** рангларга кўпроқ илиқ ранглар киради ва улар ўзларининг ҳақиқий ўрнидан олдинроқ кўринадилар. "Олдинга интилувчи" ранглар қаторига ёрқин тўйинган ранглар, шунингдек расм рангларига материалнинг фактурасига алоҳида эътибор берилиб ишлангани ҳам киритилади.

Орқага интилувчи ранглар қаторига асосан тўқ ранглар киради.

Композицияда ёруғлик (оч-тўқ) ҳам ундаги образларнинг таъсирчанлигини оширишда алоҳида аҳамият касб этади. Буни ахроматик ранглар билан ишланган расмларда кўриш мумкин. Композицияда ёруғликнинг аҳамияти, айниқса, бўрттириб кўрсатилиши лозим бўлган образларни тасвирлашда, контрастдан

фойдаланилганда аниқ намоён бўлади. Яъни, асосий образ тўқранг тусларида тасвирланса, унинг атрофдагилар оч ранг туслари билан ишланади ва аксинча, асардаги асосий образ оч ранг билан ишланса, бошқалари тўқ ранглар билан тасвирланади.

1.3. Рангларнинг инсон руҳиятига таъсири

Рангларнинг инсонлар ҳаётидаги аҳамиятини чуқурроқ ўрганиш учун бир қатор олимлар махсус тадқиқотлар ҳам олиб борганлар. Шу мақсадда Токиода дунёда якка-ю ягона ранг институти ташкил этилган бўлиб, унда рангларнинг турли соҳаларда самарали қўлланилиши ўрганилади, кўплаб илмий-амалий тажрибалар ўтказилади.

Қизил ранг қўзғатувчи, ҳаяжонлантирувчи, иситувчи хусусиятларга эга бўлса, сариқ рангда илиқ, тетиклаштирувчи, қувноқ, хушчақчақ кайфият бағишлаш хусусиятлар мужассам. Оч яшил ранг тинчлангирувчи ҳисобланиб, кишида ёқимли кайфият пайдо қилади. Унинг туслари турли ҳиссиётларни уйғотувчи, зангори ранг хотиржамлиқ, жиддийлик, ғамгинлиқ, маъюслик ҳосил қилувчи сифатларта эга. Бинафша ранг кишилар эътиборини ўзига тортувчи, шу билан бирга ўзидан итариш хусусиятларига эга, яъни кишиларда ғамгинлик ва ўйчанлик рўй бериши мумкин.

Рангларнинг кишиларта таъсири тўғрисида франциялик олим Жак Виноннинг фикрлари диққатта сазовордир. У рангнинг инсон онги, кайфиятига таъсири ҳақида гапириб, ранг кишида хотиржамлик, ҳаяжонни ҳосил қилиши, ҳатто инсон қалбини ларзага солиши, баъзи ҳолларда соғлигини ёмонлаштириб, фалокатга гирифтор этиши мумкинлиги ҳақида ёзган эди.

Хорижий мамлакатларда рангларнинг инсон руҳиятига тасъирини яхши билган тадбиркор-бизнесменлар савдо ишларини яхшилаш мақсадида ресторанлар, савдо уйлари, ишлаб чиқарилган маҳсулотларнинг кишилар эътиборини ўзига тортадиган ранглар билан бўялишига алоҳида эътибор қаратишади. Айрим ишлаб чиқариш корхоналарида ишчилар чарчамаслиги учун иш

жойларини ёқимли ранглар бўяш орқали иш самарадорлигини кўтаришга эришганлар.[2]

Баъзи бир психотерапевтлар ва невропотологлар беморларни даволашда ҳам ранглардан кенг фойдаланишмоқда. Бунда улар кўпроқ тинчлантирувчи яшил, зангори рангларнинг турли тусларидан беморлар даволанаётган хоналарни бўяш, яшил чироқ, рангларнинг мусиқа билан ҳамоҳанг тарқалиши орқали касалларга таъсир кўрсатиб, ижобий натижаларга эришмоқдалар. Бинобарин, рангларнинг инсон руҳиятига таъсири, айниқса, либос дизайнерлари томонидан енгил саноатда кенг татбиқ этилади.

Халқимиз рангларнинг инсон руҳиятига таъсирини тушунган ҳолда қадимдан ёшига ярашган маданият билан кийинишга эътибор бериб келган. Хусусан, болалар, ўрта ёшлилар, қарияларнинг, шунингдек, аёл ва эркакларнинг кийим ранглари бир-бирларидан кескин фарқ қилган.

Эркаклар кийимларининг ранглари жиддий ва вазмин, аёлларники ёрқин, жозибадор ва виқорли бўлади. Қарияларнинг кийимлари эса содда ва вазмин, киши эътиборини тортмайдиган рангларда тайёрланган. Кийимларнинг ранглари баъзан кишиларнинг феъл-атворини ҳам белгилаб беради.

Назорат саволлари:

1. Асосий рангларга қайсилари киради?
2. Қўшимча ранглар қандай ҳосил қилинади?
3. Рангшуносликда рангларнинг **хроматик ва ахроматик** атамалари нимани англатади?
4. **Ранглар гармонияси** деб нимага аталади?
5. **Дисгармония** деб нимага аталади?
6. **Ранг ёрқинлиги** деганда нима тушунилади?
7. **Ранг туси** деганда нима тушунилади?
8. **Тўйинган рангларга** қайси ранглар киради?

Амалий топшириқлар

1. **Илиқ ва совуқ** рангларни алохида қаторга устма-уст терилган ғишт шаклида бўяб чиқинт.

---

[2] Вирджил Эллиот Мойбўёқли анъанавий рангтасвир 5-бет.

2. Манзара жанрида этюдлар ишланг.

3. Сувбўёқ, гуашь ва темперада ишланган асарлардан коллекция йиғинг.

4. Ўзбек график рассомларининг рангтасвир асарларидан нусха кўчиринг.

1.4. Ёруғ ва соя қонунлари

Хусусий ва қайтувчи ёруғлик

Ёруғлик бепоён, ёрқин дунёни очиб беради ва кўз илғайдиган даражада сезиларли қилиб кўрсатади. Ёруғлик туфайли биз оч ва тўқни, рангли ва рангсизни, рельефли ва текисни, узоқ ва яқинни идрок қиламиз. Ёруғлик кўриб идрок қилишнинг зарур шарти ҳисобланади, бизнинг онгимизга жонли кўриш образлари дунёсини яратиш имконини беради. Ёруғлик туфайли биз табиат ранг ва колоритини ҳис қиламиз, уни тасвирлаш учун рангтасвир техникаси хизмат қилади.

Колорит деганда ҳамма кўриниб турган нарсаларнинг ранг қиёфаси тушунилади. У ёруғлик, кўриб идрок қилиш ва фикрлашнинг қатор қонунларига боғлиқ. Бизнинг вазифамиз мана шуларни кўрсатиш: колорит табиатда қандай юзага келади, қандай англанади ва кейин тасвирда ифодаланади; умумий ва жузъий колоритни юзага келтирадиган қонуниятларни, предмет ёруғ-сояси, унинг хусусий ва юзага келган ранги, ёруғлик таъсири остида предмет ташқи қирраларининг ўзгаришини очиб бериш; бизнинг онгимизда колорит ҳақидаги тасаввурни юзага келтирадиган қонунларни кўрсатиш ва ниҳоят, картина текислигида реал колоритни акс эттиришга ёрдам берувчи техник усулларни кўрсатиш

Рангтасвирда фақат у ёки бу даражада хусусий ва тушаётган ёруглик манбаи ҳисобланган, бизнинг кўриш доирамизда бўла оладиган предметгина тасвир объекти бўлиши мумкин. Қуёш, олов, қиздирилган металлар ва газлар, учқуни бўлган кўмирлар каби жисмлар ўз ёруғлигини тарата олиш қобилиятига эга. Улар ёруғликнинг биринчи манбалари ҳисобланади. Қизиган жисмларнинг ёруғлиги тиниқ муҳитда таралиб ва атроф муҳитга тушиб, предметларни ой, осмон, ер ва ер усти предметлари каби ёруг-

ликни қайтарувчи манбаларга айлантиради. Қайтарилувчи ёруғлик манбалари ўз навбатида, атроф предметларга тушаётган қайтувчи ёруғликни тарқатади. Шу тариқа тўғри тушаётган ва қайтаётган ёруғликни тарқатувчи жисмлар мажмуи ёруғлик муҳитини ташкил қилади. Ҳамма кўринаётган нарсалар ёруғлик манбалари қуршовида бўлади. Ҳар бир кўринаётган предмет ёруғлик манбаидир, у ёруғликни тарқатади, кўришга таъсир қилади ва онгимизда кўринувчи образни қолдиради.

Хусусий ёруғлик манбаларининг ёруғлиги рангтасвир учун биринчи даражали аҳамиятга эга. Бундай манбалар ёруғлиги, айниқса, қуёш каби кучли манбанинг ёруғлиги табиатнинг гўзал қиёфасини кўрсатиб беради. Манбалар ёруғлигининг жадаллиги ва спектрал таркиби билан ёритилганлик даражаси белгиланади, ёритилганлик тасвирнинг ифодали характеристикасини, колоритнинг биринчи ва асосий хислатларини, унинг умумий тусини ва ёрқинлигини белгиловчи муҳим жиҳат ҳисобланади.

Хусусий ёруғлик манбаларининг ўзи тасвирлаш воситалари билан қиёслаб бўлмайдиган ўз ёруғлигининг кучи сабабли камдан-кам ҳолларда тасвир предмети бўлади. Мана масалан, қуёш билан ёритилган тоза оқ қоғоз энг қора предметдан деярли 25 марта ёруғроқ. Бу рассом ихтиёрида бўлган ёруғликнинг бутун кўлами. Қуёшнинг ўзи эса у ёритаётган қоғоздан 50 000 марта ёруғроқ. Табиийки, картинада рангнинг бундай ёрқинлигига эришиб бўлмайди. Шунинг учун хусусий ёруғлик манбалари фақат улар кучсиз бўлгандагина тасвирга лойиқ, масалан, қизиб турган кўмирлар ёки катта оралиқ масофада бўлади, ёки кўзга бутун ёруғликни ўтказмайдиган хира ҳаво ортида бўлади.

Қуёшли табиатнинг гўзал бойлиги тўлиқ рангли оқ қуёш ёруғлигига боғлиқ; қуёшли табиатнинг ифодали кўриниши хилма-хил ёруғлик бирикмаси ва бўёқларга бойлиги билан характерланади. Қуёшли табиатни, қуёш нурини тасвирлаш учун рангтасвир ўзининг палитрасини энг юқори авжгача кенгайтириши керак.

Хусусий ёругликнинг бошқа манбалари қуёшдан кучсиз нури ва жадал спектрал нурларнинг чекланган таркиби билан фарқланади. Улар билан ёритилган предметларнинг ажойиб ҳолати бўёқларнинг у ёки бу даражада бўёқларнинг чекланган палитраси билан характерланади. Кечки сунъий ёритишнинг

оддий манбалари сариқ-тўқ сариқ ёруғликка эга. Уларнинг ёруғида кўк ва мовий ранглар хиралашади, сариқ ва қизил ранглар юқори ёрқинлик кашф этади, кулранг предметлар тўқ тусда кўринади ва бутун манзара кўп сондаги тўқ предметлар ва тўқ соялларга эга умумий тўқ сариқ-сариқ колоритга киради.

Инсон нигоҳи кўпроқ тарқоқ қуёш нурига мослашган. Қуёш нури бошқа дастлабки манбаларнинг ёруғлигини нисбий баҳолаш учун эталон ҳисобланади. Ёруглик турли манбаларининг спектрлари схематик тасвирланган таблицалар уларнинг ҳар бирини характерлайди.

Қуёш спектри шкала-даража кўрсаткичининг бутун узунлиги бўйича энг юқори ёрқинлик ва рангларнинг энг бой таркиби билан характерланади. Бундай ёруғлик сабабли қуёш остидаги турли рангдаги предметларнинг кўпи акс этувчи ёруғлик манбаи бўлиши мумкин. Қуёш нури билан ёритилган предметларни ҳақ-қоний тасвирловчи картина қуёш спектрининг ўзи каби биринчидан, умумий ёруғлиги билан, иккинчидан, кўп ранглилиги билан, учинчидан, тўқ жойларнинг камлиги билан ажралиб туради.

Ой нури учун унча юқори бўлмаган ёрқинлик ва нурнинг сочилиши натижасида қизил, тўқ сариқ ва бинафша ранг нурларнинг етишмаслиги характерли. Ойли тун манзараси тўқ кулранг жойларнинг кўплиги ва умумий мовий-яшил бўёқлар билан характерли.

Тўғри тушувчи ёруғлик манбаи бутун кўриниб турган манзаранинг умумий колоритини белгилаб беради. Умумий тўғри тушувчи ёруглик бутун атрофга бир хил ёруғлик ва тус бағишлайди. Қуёшли ёритиш, масалан, атрофга оч сариқ тус беради, булутли ёритиш кумушсимон мовий тус, ғира-шира ёруғлик кўкиш, ой ёруғлиги мовийсифат яшил тусни, аланга ёруғи умумий тўқ сариқ тусни беради. Туснинг бир хиллиги айниқса, предметларнинг ёритилган жойларида, уларнинг нурларида сезиларли бўлади.

Шуни эсда тутиш керакки, ҳамма кўринаётган, ҳамма тасвирланаётган нарсалар ҳар томонлама ёритиш олади ва акс этаётган ёруғликни тарқатади, ҳамма атрофдаги нарсалар гўё ёруғлик таратади ва ҳар томонлама ёритиш оқимида бўлади.

Атрофдаги ҳамма нарса хусусий ва акс этувчи ёруғлик манбаларининг муҳитини ташкил қилади. Кўриниб турган борлиқ – нур таратиб турган жисмлар дунёсидир.[3]

Маълумки, предметларнинг шакли ва материаллари натурадаги нур ва соя орқали ҳам идрок этилади. Ҳар қандай предмет турли хил эгриликлар ёки текисликлар – юзалар билан чегараланган бўлиб, ҳар хил ёруғлик шароитида бўлади. Яъни, ёруғлик нурлари предметларга турлича тушиб, уларнинг юзларини турлича ёруғлантиради. Баъзи юзалар кўпроқ, бошқалари камроқ ёруғлик оладилар. Предметлар юзасининг ёруғланиш даражаси аввало, ёруғлик манбаигача бўлган масофага боглиқ бўлади. Ёруғлик манбаи юзадан қанчалик узоқликда бўлса, предмет шунча кучсиз ёруғликка эга бўлади, ва аксинча, ёруғлик манбаи предметга қанча яқинда жойлашса, у шунчалик кучли ёруғроқ кўринади. Шунингдек, предмет юзасининг ёруғлик даражаси предметдан кузатувчигача бўлган масофага ҳам қаралади, яъни нарсалар туси киши кўзига яқинлашган сари очроқ, узоқлашган сари эса тўкроқ кўринади.

Юзаларнинг ёругланиш даражаси шу юзага тушаётган ёругликнинг тушиш бурчагига ҳам боғлиқ. Энг кучли ёруғлик унинг манбаига тик қараган юзага тушади. Тушаётган ёруғлик нурларининг бурчаги қанчалик катта бўлса, нарсалар юзасига тушаётган нурлар шунчалик кам бўлади.

Ҳаётдаги ҳар қандай нарсалар ёруглик таъсири остида табиий ёки сунъий ёруғ ва сояларга эга бўлади. Нарсаларда ёруғ ва соялар бўлмаса, уларнинг ҳажми сезилмайди. Рассомлар ўз асарларида ёруг ва соя муттаносиблигидан кенг фойдаланишади. Ёруғлик ва сояларнинг буюмларда жойлашуви маълум қонуниятларга бўйсунади, улар нарсаларнинг шаклига (куб, призма, конус, цилиндр, шар ва ҳоказо), табиатига, рангига, ёруғлик манбаидан узоқлигига, масофага боғлиқ. Хусусан, предметга ёруғлик тик тушганда, уларда ёруғлик ва соя кескинроқ сезилади, ёнбошдан тушганда эса уларнинг нисбати катта бўлмайди. Шунингдек, юмалоқ шаклдаги предметларда (конус, шар, цилиндр) ёруғликда сояга ўтиш юмшоқ ва равон бўлади, қиррали (куб, пирамида, призма ва бошқалар) шаклларда эса бу ҳодиса кескин рўй беради.

---

[3] Вирджил Эллиот Мойбуёқли анъанавий рангтасвир 2-бет.

Ёруғ сояларнинг акс этиши гипсли геометрик шаклларда предметлардагига қараганда аниқроқ кузатилади.

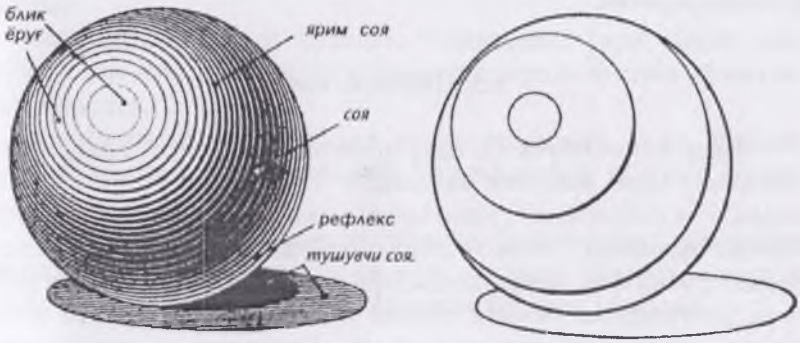

17-расм. Шарда ёруғ ва сояларнинг жойлашуви

Предмет юзларининг ёруғлантирилган қисмига **ёруғ**, ёруғлик тушмаган қисмига **соя** дейилади. Ёруғдан сояга ўтишдаги қисми **ярим соя,** ёругликнингўртасида жойлашган энг ёрқин ялтироқ жойи шуъла (**блик**) деб аталади. Теварак атрофдаги ёруғликдан қайтган ранг тусларининг акс таъсир этиши натижасида сояда ҳосил бўлган очроқ қисм **рефлекс** дейилади.

Соялар икки хил бўлади: **шахсий соя ва тушувчи соя**. **Шахсий соялар** бевосита предмет танасида жойлашса, **тушувчи соялар** предмет танасидан ташқарида бўлади. Тушувчи сояларнинг табиати ёруғлик манбаининг юқори ёки пастда жойлашганлигига боғлиқ. Хусусан, предметга ёруғлик юқоридан тушса, соялар қисқа, пастроқдан тушса, узун бўлади.

Шунингдек, рангтасвир ва қаламтасвирда ёруғ ва соя перспективасига ҳам риоя қилиш талаб этилади. Бу ҳодиса ёруғлантирилган предмет билан ёруғлик ўртасидаги масофага боғлиқ, унда ёруглик билан соя нисбатлари турличадир. Ёруғлантирилган предмет ёруғлик манбаига қанчалик яқин бўлса, предмет юзаси шунчалик ёрқин, ва аксинча, қанчалик масофа узоқ бўлса, ёруғ ва соя нисбатлари бир-бирларига яқинлашади. Бундан шундай хулоса чиқадики, предметлар бизнинг кўзимиздан қанчалик узоқлашса, уларда фақат ўлчам жиҳатдан қисқаришгина рўй бермасдан, балки уларнинг ёруг ва сояга оид

жиҳатларида ҳам аниқлик йўқолади. Ҳажм ҳам яхши сезилмайди. Ҳажмли предметлар юпқа ва текис кўринади. Ҳаво перспективасига хос бу ҳодисани ёмгирли ёки туманли кунларда яққол кузатиш мумкин.

1.5. Перспектива

Перспектива лотин тилидан олинган персписере-"аниқ, тўғри кўраман" деган маънони англатади. Тасвирий санъатда, нарсаларнинг кузатувчидан узоқлашган ҳолатини текисликда (картинада, фрескада, қаламтасвирда, хайкал рельефда ва ҳакозаларда) тасвирлаш қонун-қоидалари ҳақидаги фандир. Перспектива қонунларини билмоқ рассом учун касбий маҳоратни эгаллашида муҳим аҳамият касб этади. Перспектива қонунларини билиш борлиқни, нарса ва ҳодисаларни кўриб, идрок этишга, ҳаққоний ҳолда тасвирлашга ёрдам беради.

18-расм. Ўрол Тансиқбоев. Манзара

Перспективанинг уч хили мавжуд:

1. Чизиқли перспектива.
2. Ранг (ҳаво) перспективаси.
3. Ҳажм перспективаси.

Чизиқли перспектива бу, турли хил узоқликдаги нарсаларнинг ўлчамлари қисқариб кўринишидир. **Ранг (ҳаво) перспективасида** эса бу предметларнинг ранги ўзгаради. **Ҳажм перспекти-**

васида эса нарсаларнинг ҳажми, аниқлиги ва чегаралари хиралашади.

Чизиқли перспективанинг асосий қонунлари қуйидагилардан иборат:

-предметлар киши кўзидан узоқлашган сари энига ҳам, бўйига ҳам кичиклашгандек кўринади, охирида нуқтага айлангандек туюлади.

- предметлардаги вертикал қирра чизиқлари киши кўзидан узоқлашган сари ўз йўналишини ўзгартирмайди ва ўзаро кесишмайди.

- уфқ чизиғидан пастда жойлашган буюмларнинг перспективадаги тик (горизонтал) чизиқлари юқорига йўналса, юқорида жойлашганларники эса пастга йўналган бўлади (18-расм).

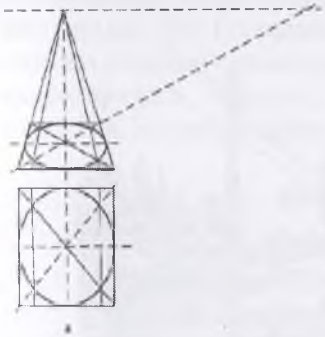

19-расм. Доиранинг переспективаси (а)

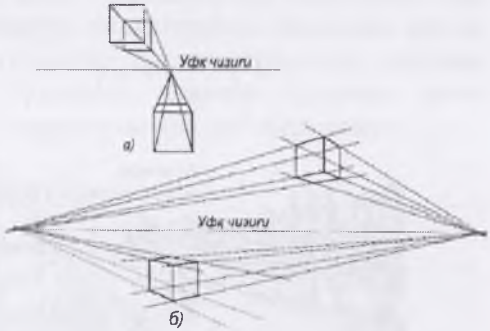

20- расм. Кубнинг фронтал проекциядаги переспектив тасвири (а) ва тасодиф кўринишдаги холати (б)

Фронтал перспективада биргина, бурчакли перспективада икки кесишиш нуқтаси бўлади. Бурчакли перспектива ҳодисалари қиррали тўрт томонли нарсаларда кўзга яққол ташланади. Масалан: куб, курси, шкаф ва ҳакозаларда бу ҳодисани кузатиш мумкин. Улар кузтувчига бурчак остида турганда, уларнинг икки ён томонидаги параллел қирра-чизиқлар уфқ чизиғининг икки нуқтасида кесишадилар. Бурчакли перспективадаги кесишиш нуқтаси айрим ҳолларда суврат текислигидан четга чиқиб кетиши ҳам мумкин.

Переспектив тасвир моҳиятини тўғри тушуниш учун, перспективанинг яна бир асосий тушунчалари: суврат текислиги, уфқ чизиғи учрашиш нуқталари билан танишиш лозим.

Суврат текислиги деганда расм чизаётган киши билан тасвирланаётган нарса ўртасидаги текислик тушунилади. Масалан, деразадан ташқарига қаралса, қандайдир манзара, дарахт, кўча, уй ва ҳоказолар кўринади. Агар биз кўринаётган нарсаларнинг тасвирини ойнага чизсак, айни вақтда ойна сурат текислиги вазифасини бажарган бўлади.

Демак, нарсанинг тасвири чизилаётган юза (қоғоз, мато, девор ва ҳоказо) суврат текислиги деб юритилади. Перспективанинг муҳим тушунчаларидан яна бири-уфқ текислиги ва уфқ чизиғидир. Уфқ текислиги-кўз баландлигида тасаввурда ҳосил қилинадиган текисликдир.

21-расм. Уфқ чизиғи

Уфқ чизиғи катта кенгликдаги жойда ер билан осмонни ажратиб турувчи чизиқдир. Уфқ чизиғи кўз баландлигидаги чизиқдир. Уфқ чизиғи кузатувчининг бўйи ва ҳолатига (пастда, баланд) қараб, пастда ёки юқорида бўлиши мумкин.

Ранг перспективаси борлиқдаги барча нарсалар киши кўзидан узоқлашган сари ўз рангини ўзгартириши ҳақидаги тушунчадир. Бир хил ранг, тус ва тўйинган рангдаги буюмлар

бизга яқинлашган сари рангдор ва ёрқин кўрина бошлайди. Нарсалар билан кузатувчи ўртасидаги масофа қанчалик узоқлашса, ҳаво қатлами ҳам шунчалик қалинлашади, у кузатувчига келаётган нурларни ушлаб қолади. Натижада эса, нарса ранглари ўз тўйимлигини йўқотади. Масалан, яхшилаб эътибор берилса, аслида ранги, туси, тўйимлилиги бир хил дарахтларнинг ранглари бизга нисбатан турлича масофада турлича кўринади. Улар энг узоқ масофадагилари кулрангсимон, ҳаворангсимон тусли бўлиб кўринади.

Ҳажм перспективаси ҳам рассомлар фаолиётида муҳим аҳамиятга эга. Юқорида биз ранглар перспективаси ҳақида фикр юритганимизда, ҳавода мавжуд турли чанг заррачаларининг борлиқ билан кузатувчи орасидаги нарсалар ҳажмига таъсир кўрсатишини айтиб ўтган эдик. Улар оқ тусли нарсаларни тўқлаштиради, тўқ туслидагиларни очлаштиради. Натижада нарсаларнинг соялари ўртасидаги кескин зиддият йўқолади, уларнинг қирраларидаги аниқлик бузилади, ҳажмли нарсалар текис кўринади. Бу ҳодиса **ҳажм перспективаси** деб юритилади.

Назорат саволлари:

1. Уфқ чизиғи бу?
2. Рефлекс қаерда бўлади?
3. Қандай ёруғлик турларини биласиз?
4. Яримсоя қаерда бўлади?
5. Буюмнинг ёритилган қисмида яна нимани кузатишимиз мумкин?
6. Буюмнинг соя қисмида яна нимани кузатишимиз мумкин?
7. Соялар неча хил бўлади?
8. Ёруғ ва соя перспективасига бу?

Амалий топшириқлар:

1. Гипсдан ясалган шарни гризайль услубида соус ёки қора тушь ёрдамида тасвирланг.
2. Қора тушь ёки соусда сувбўёқ услубида оддий уй- рўзғор буюмлари тасвирини ишланг.

II БОБ. АШЁЛАР ХУСУСИЯТИ

2.1. Қоғоз

Акварелда ишлаш учун асосан уч хил қогоз турлари мавжуддир. Булар ғадир-будур, ўртача ғадир-будур ва силлиқ. Улар асосан машиналар ёрдамида яратилади ёки тайёрланиш услуби билан аталади. Ғадир-будур қоғоз турларининг номлари йўқ, аммо силлиқ турларини "иссиқ босимли" ҳам деб аталади, ўртача ғадир-будур "совуқ босимли" қоғоз деб аталади. Қўл билан тайёрланадиган қоғоз турлари ҳам мавжуд бўлиб, улар текстура жиҳатидан бутунлай ажралиб туради. Улар жуда қиммат туради ва уларда ишлаш учун алоҳида маҳорат талаб қилинади. Сиз уни маҳоратингиз анча ошганда ҳарид қилишингиз мумкин[7]

Қоғоз – сувбўёқ (акварель)да рангтасвир яратиш учун ишлатиладиган асосий ашё ҳисобланади. Унга қўйиладиган талаблардан биринчиси, ва энг муҳими унинг оқлигидадир.

Акварелнинг ажойиб ҳусусияти унинг шаффофлигида, юпқалигида, енгиллигида; қанчалик бўёқ қатлами юпқа бўлса, у шунчалик ёруғликни қоғозга кўп ўтқазади, қогоз эса қанчалик оқ бўлса, у шунчалик ёруғликни яҳши қайтаради, сувбўёқдаги ишловда бўёқ қатлами шунчалик ёрқин ва жилвадор кўринади. Иккинчи сифатларидан яна бири пишиқ ва мустаҳкамлигидадир. Маълумки, иш жараёни қалам билан тасвир ишлашда хато бўлган жойларни ўчиргич билан ўчириш натижасида қоғознинг титилишидек салбий таъсири кузатилади. Айниқса, узоқ муддатли иш жараёнида қоғоз бир неча марта ҳўлланиб, қайта қуриши натижасида қоғоз юзаси босмасимон бўлиб қолади, бўёқнинг чуқур қатламларгача сингиб кетиши натижасида қоғознинг ёруғликни қайтариш ҳусусияти йўқолиб, сифати бузилади. Оқибатда, бўёқ қатламлари хира тус олиб, сувбўёқнинг асосий фазилати – шаффофлиги йўқолади.

Учинчиси, бошқалардан кам бўлмаган сифати, унинг юза қисмининг тузилиши (фактураси) ҳам аҳамиятга эга. Сувбўёққа мўлжалланган қоғозларнинг юз қисми ғадир-будир бўлади. У

бўёқ қатламларини бир меъёрда бўялишига, заррачаларниг қоғоз билан маҳкам боғланишига имкон беради. Бу эса кейин берилган бўёқ заррачаларнинг аввалгилари билан аралашиб кетмаслигини таъминлайди. Бу эса ҳамма ранглар қатламларининг жилваланишига олиб келади. ранглар қатламлари бир-бирига қўшилиб кетса, улар кирчимол, хира тортиб, шаффофликдан махрум бўлади.

Юзаси силлиқ қоғозга устма-уст берилган бўёқ қатламларининг мўйқалам суркалиб, аралашиб кетса, оқибатда кирчимол, хира ранг ҳосил қилади, бу эса бутун картинанинг бузилишига олиб келади.

Қоғоз турлари кўп ва хилма-хил, уларнинг юзалари тузилиши ва сифати ҳам турлича, майда ва йирик бўлади.

Қайси бирини танлаш эса уларда қандай иш бажарилишига қаралади. Ҳажми кичик, майда, нозик ишларга майда фактурали қогоз танланади. Йирик фактурали қоғозда ҳажми катта тасвирлар ишланади. Бунда олдинги тарафдаги нарсаларнинг дагал фактурали, кучли ёритилган ҳажмларини ишлаш имкони мавжуд.

2.2. Бўёқлар

Ҳар қандай бўёқнинг энт муҳим техник хусусиятлари уларнинг таркиби, шаффофлиги, ёруғлиги, очлиги, тўқлиги ва узоқ муддатлиги. Ҳамма бўёқлар бўявчи ва боғловчи қисмдан иборат. Бўёқлардаги бўёвчи моддалар-сувбуёқда, темперада, мойли бўёқда ва бошқаларда бир хил бўлиб, фарқи эса боғловчи моддаларнинг таркиби ва уларнинг келиб чиқиши турличалиги билан белгиланади. Улар бўёвчи моддалар зарраларини бир-бири ва картина юзаси билан боғлаб туради. Ҳар хил рангдаги бўёқлар таркибидаги ранг берувчи моддалар тузилишининг ҳар хиллиги сабабли, техник хусусиятлари жиҳатидан бир хил эмас, яъни, йирик кукунли ва майда кукунли бўлади.

Акварелда ишлашнинг афзал ҳусусиятлардан бири унда ишлашда кўпам бўёқ ва ашёлар талаб қилинмайди; кичик қутичадаги акварель бўёғ, бир нечта мўйқаламлар, қоғоз ва шиша банкачада сув бўлса бас, ишни бошлаш мумкин. Албатта, айтилган ашёлар энг асосийлардан бўлиб, сизнинг тажриба ва

малакангиз ошган сари, ўз услубингизга эга бўлганингизда, маҳсус мўйқалам ва бўёқларда ишлаш эхтиёжи пайдо бўлиши табиийдир. Шу сабабли аввал оддий ашёлардан фойдалана бошлаб, ижодий камолатга етган сари уларни кўпайтирмов мақсадга лойиқдир.[4]

2.3. Акварель

Акварель – лотин тилидан олинган, сув маъносини англатади. У сувда яхши эрийдиган, ювиладиган майин ва шаффоф бўёқ. Сувбўёқ тасвири ниҳоятда рангли, нафис ва нозик бўлиб, улар кўпинча қоғоз устига ишланади. Сувбўёқ сув билан аралаштирилиб, суюлтирилиб, қоғоз юзасига суртилганда, оқ қогоз ранги сезилиб туради, бу эса оқ бўёқсиз ишлаш имконини беради. Агар сувбўёқ оқ бўёқ билан аралаштирилиб ишланса, сувбўёқнинг ранги хиралашади, сувбўёққа хос тиниқлик йўқолади. Сувбўёқ қоғоз юзасидан осонгина ювилиши керак, нотўғри бўялган бўёқни тузатиш учун тасвирдаги шу жой ювиб ташланади.

Бу эса осон эмас, айни шу ноқулайлик сувбўёқда рангтасвир ишлаш услубидаги қийинчилик ҳисобланади.

Сувбўёқ қоғоз юзасида бир текис ёйилиши ва осонгина мўйқаламга олиниши керак. Иш жараёнида қоғоз юзасида текис ва енгил бўялиши, юзада қўмоқ қолдирмаслик, бўёқ бир ерга тўпланмаслиги, йўл-йўл из ҳосил қилмай бўялиши керак. Сувбўёқлар: қаттиқ шаклда, юмшоқ кичик идишчаларда, суюқ тюбикларда бўлади.

Ҳар бирининг ўзига яраша афзаллик ва камчиликлари бор. Тюбиклардагилари ёрқин, тўйинган рангларга эга, ва сиз бирданига кўп бўёқларни аралаштириб олишингиз мумкин. Бу катта ҳажимдаги расм ишлашда жуда қўл келади. Аммо кўчада ишлашда уларни қайта кутиларга жойлаштириш ноқулайроқ. Кичик идишдаги бўёқлар бир-бири билан тасодифан аралашиб кетишмайди. Қандай сувбўёқ олишингиздан қатъий назар рассомлар учун мўлжалланганини олинг.

---

[4] Хейзл Гаррисон. "Рисуник живопись" . Стр. 76.Издательство "Эксмо" Москва 2011.

«Ленинград», «Нева» каби ном билан юритиладиган сувбўёқлар энг сифатли бўёқлар ҳисобланади.

22-расм. Акварелларнинг турлари.

2.4. Сувбўёқларининг ҳусусиятлари

Сувбўёқда баъзи бўёқлар (майда кукунли) сувда бутунлай эриб қогоз юзасини юпқа қатлам (плёнка) қоплама ҳосил қилади, бошқаси (йирик кукунли) қогозни йирик кукунлар билан қоплайди.

Улар аралаштирилганда яхлит қоришма ҳосил қилмайди, бўялганда бир текис тон бера олмайди. Ҳар хил турдаги бўёқларни бирлаштириш фақат ишни бир варакай, қайта қатлам бермасдангина бажаришда ёки ҳар хил рангларни бир-бирига ўтишга эришишида қўллаш мумкин.

Кейинги бўёқ қатламини ҳосил қилишда эҳтиёт бўлиш керак. Майин бўёқлар қогоз билан маҳкам бирлашиб, сингиб кетади. Дағали эса намланиб, мўйқалам билан кўчиб кетади. Оқибатда ранглар бўгиқ лойқа тус олади. Агар узоқ муддатга мўлжалланган тасвир устида иш олиб борилса, унда мураккаб ранглар навбатма-навбат, қатлама-қатлам қўйиладиган ҳолатда бўёқларнинг аралашиб, қоришиб лойқа, кир ранга айланиб кетмаслиги учун

аввал майин бўёқлардан бошлаш талаб этилади. Улар қоғозга яхши сингиб, боғланади, устидан қўйилган бўёқлар билан ювилиб, қоришиб кетмайди. Тасвирни йирик кукунли бўёқлар билан якунлаш мақсадга мувофиқ.

Майин бўёқлар узоқ ҳавойи манзилларни, сояларни, айниқса чуқур сояларни, шиша, шойи, чинни, пардозланган (шлифованный) мебель, темирлар ва ҳоказоларни тасвирлашда қўл келади. Йирик кукунли бўёқлар аксинча, олдинги қисмларни, ёруғ жойларни, дагал юзларни тасвирлашда яхши натижа беради.

Йирик кукунли бўёқлар шаффофлиги унча эмас. Майда кукунли майин бўёқлар эса шаффоф бўлиб, тагидаги ранг яхши кўриниб туради.

Майин ва шаффоф ёки пардозловчи, сайқалловчи бўёқлар тагидаги асос яхши кўриниб туради. Нотиниқ бўёқлар тагидаги ранг кўринмаганлиги сабаб уларни, ёпувчи ёки корпусли деб аташади.

Ёпувчи бўёқларга оқ ранг, крона, сариқ ранг, симоб ранг, ложувард ва бошқалар; шаффоф бўёқларга тутиё ранг, қора ранг, нофармон ва бошқа рангларни айтиш мумкин.

Бўёқларнинг яна муҳим хусусиятларидан бири уларнинг тўқ ёки очлигидир. Оқ бўёқ энг оч ранг, қора энг тўқранг ҳисобланади.

Оч ранг бошқа ранглар орасида масофадан яхши кўринади, бўртиб чиққан юзаларни, айниқса, тўқ фонларда яққол кўриниб туради. Бундай хусусияти билан оқ, сариқ, зарғалдоқ, сабзаранг, пушти ранглар ажралиб туради. Аксинча, қора, сиёҳранг, тўқ-қизил, зангори ранглар кўзга ташланмайди. Ранги оч фонда бунинг аксини кузатиш мумкин.

Қуёш спектрига қараганимизда, масалан, рангларнинг цилиндрсимон шакл юзасига жойлашганлигини кузатишимиз мумкин. Айнан бўртиб чиққан жойларни сарик рангга ва унинг қоришмасидан ҳосил бўлган, заргалдоқ ва сабзаранглар ташкил қилади. Қолган ранглар орқа тарафта чекинишгандай таассурот ҳосил қилади.

Бўёқлар аралаштирилганда, уларнингрангини, тўқлигини, очлигини, фактурасини ҳисобга олиш керак. Ранг жиҳатдан уларни содда, спектрли ва мураккабга ажратиш мумкин. Содда

ранглар деб бошқа бўёқларда тайёрлаб бўлмайдиганларига айтилади.

23-расм. Камалак

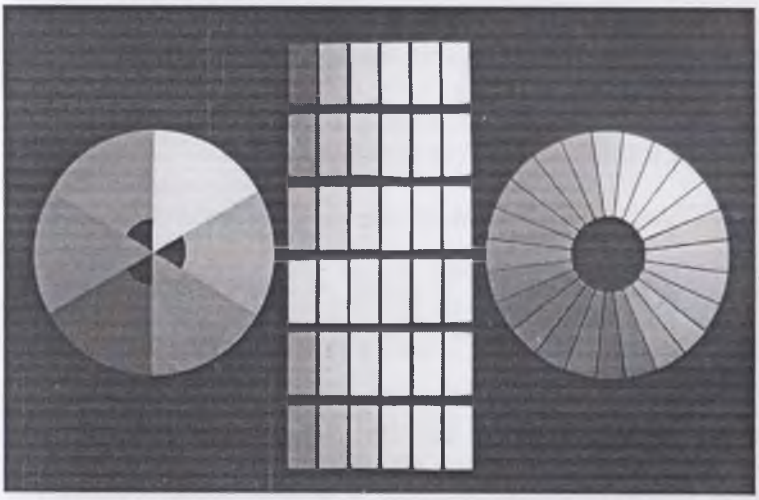

24-расм. Содда бўёқлар уч хил бўлади: сариқ, қизил, ва зангори (чап дорада). Спектор, мураккаб ранглар (ўнг доирада) ва ранг тусларнинг очдан тўққа кучайиб бориши ўрта устунда кўрсатилган.

Содда бўёқлардан бошқаларини тайёрлаш мумкин. Спектр бўёқлар деб спектрда кўринувчи қисмига кирувчи ёки улар ёрдамида тўлиқ спектр яратиш мумкин бўлган бўёқларга айтиш мумкин.

Мураккаб ранг тус ёки бўёқлар шу содда учта бўёқларнинг чексиз ҳар хил миқдорларда аралашмаларидан ҳосил бўлган табиатдаги мавжуд рангларни айтиш мумкин.

25-расм. 1. Кўр пуслиб бўёқлар. 2. Лессировкали бўёқлар.

Спектордаги бўёқларни содда ранглардан ҳосил қилиш мумкин. Масалан, яшил ранг зангори ва сариқ бўёқлар аралашмасидан, сиёҳранг зангори ва қизил бўёқлар аралашмасидан ҳосил қилиш мумкин.

Бўёқларни бир-бири билан аралаштиришда уларнинг тузилиш таркибини, яъни майинлиги ёки дагаллигини эътиборга олиш зарур. Чунки, ранг ҳар хил кукунли бўёқлар аралашмасида етарли даражада тиниқ чиқмайди. Корпусли услубда ишлаш учун йирик кукунли бўёқларни, лессировка услуби учун сувда яхши эрийдиган бўёқларни аралаштирган маъқулроқ.

Сувбўёқда ранглар қатламини қуришда қуйидаги тартибга амал қилиш лозим: аввало, илиқ ранглар қатламини, кейин совуқ

ранглар қатламини ҳосил қилиш мақсадга мувофиқ. Мабодо бошида совуқранглар қатлами қўйилса, у оч ҳаворанг тус олиб, нигоҳдан йўқолиб, хиралашиб кетади. Шу сабабдан тасвирга биринчи тайёрловчи рангларда ишлов беришда илиқранглардан фойдаланиш керак. Иш совуқ ранглардан бошланганда, уларнинг устидан бўёқ қатлами берилмаган ерларгина яхши кўриниши мумкин. Масалан, оқ бўёқлар ёруғ ерларга ишлов беришда, айниқса, ғира-шира қошқорайиш пайти ёки ой нури шуъласи ёритиб турган ҳолатларни тасвирлашда жуда қўл келади. Аксинча, илиқ, иссиқ ранглар эса иш жараёнида яхши кўриниб, тугалланган ҳолгача яхши сақланади.

Рангтасвирни майин, шаффоф бўёқларда бошлаш керак. Улар тиниқлиги сабабли, асосга қўйилган ранг яхши сингиб кўриниб туради. Сувбўёқда ранглар қатлами шаффоф бўёқлар асосида қурилгани тиниқ бўлмаган бўёқлар қатламига асосланиб, тасвирланган рангтасвирга нисбаган доим мустаҳкам, тоза, тиниқ ранглар ёқимли кўринади.

Сувбўёқларнинг узоқ муддатта чидамлилиги бир неча омилларга, хусусан, ранг берувчи пигментга, боғловчи елимлар ва уларнинг аралашмасига боғлиқ. Сувбўёқларнинг узоқ муддатларга сақланишига салбий таъсир қиладиган омиллардан биринчиси, ёруғлиқ, у баъзи бир ранг берувчи нарсаларни бузишига, айнишига, куйиб кетишига олиб келади.

Иккинчидан, намлик қоғоз ва сувбўёқ таркибидаги елимнинг чиришига, айнишига олиб келади.

Учинчидан, бўёқлар қоришмаларининг ўзаро таъсир қилиши сабаб бўлиш мумкин.

Сувбўёқларда ишланган қадимги қўлёзмалардаги миниатюралар, юз йиллаб қоронғу ва куруқ кутубхоналарда сақланиб ўз жозиба ва асил рангларини йўқотмаганлар. Аксинча, ёруг ва нам ерларда осилиб турган сувбўёқда ишланган тасвирлар таниб бўлмас даражада ўзгариб кетганлигини кўриш мумкин.

Назорат саволлари:

1. Сувбўёқ услубида тасвир ишлашда қандай ашёлар, иш қуроллари зарур?
2. Акварель бўёги қуригач, очлашадими ёки тўқлашадими?

3. Акварель бўёғи қайси санъат турларида кўпроқ қўлланилади?

4. Камалақдаги ранглар нечта?

5. Асосий ранглар деб қайси рангларга айтилади?

6. Сувбўёқда нима учун оқ бўёқ ишлатилмайди?

7. Туташув нуқталари тушунчаси нима?

8. Чизиқли перспектива ва хаво перспективасининг асосий қонуниятлари нимадан иборат?

Амалий топшириқлар:

1. Сувбўёқда (акварель) натурадан табиат манзара тасвирларини ишланг.

2. Сувбўёқда (акварель) мева ва сабзаватлардан тузилган натурадан содда кўринишдаги натюрморт ишланг.

3. Таниқли график рассомларининг рангтасвир асарларини ўрганинг ва нусха кўчиринг.

4. Ўзбек график рассом Марат Содиқов асарларидан намуналар келтиринг ва таҳлил қилинг.

2.5. Гуашь

Яна бир график ашёлардан бири-гуашь. **Гуашь** – итальян тилидан олинган, сувли буёқ маъносини англатади. У сувда яхши эрийди. Гуашь бўёғи акварелдан уни қоғоз юзасига бир неча қатлам қилиб турлича қалинликда берилиши мумкинлиги ва таркибида оқ бўёқ мавжудлиги билан фарқланади. Бадиий гуашь майин майдаланган пигментдан ва мева ширалари, декстрин, глицирин, ҳайвон ўти қўшилган ҳолда тайёрланади. Сувда яҳши эрийди, аммо сувбўёқ (акварел) сингари тиниқликка эга эмас. Лекин шундай бўлса ҳам, у рангтасвир, плакат, декаратив амалий санъатда, ҳаттотликда кенг фойдаланилади.

Гуашь бўёқларида бир рангнинг устига бошқа ранг берилганда аввал суртилган ранг бутунлай сезилмайди. Зарурат бўлса, гуашни сув билан аралаштириб ишлаш мумкин, бу эса бўёқни юпқа қатлам билан бўяшга имкон беради. Гуашь бўёқлари тез қуриш хусисиятига эга, аммо қуёшда кўпроқ турса, унинг ранги хиралашиб очариб кетади. Гуашь бўёқларининг таркибида сув

бўлгани учун уни +0°С даражадан пастда сақланса, унинг сифатига салбий таъсир қилади.

26-расм. В.М.Конашевич. Бананлар

Гуашь бўёқларидан ҳам тасвирий санъатнинг ҳар ҳил жанрларида юксак тасвирий санъат асарлари яратиш мумкин. Гуашь деб акварелга нисбаган оқ бўёқ қўшиб ишланган шаффоф бўлмаган рангтасвир асарини ҳам айтиш мумкин. Бундан ташқари, тайёрлов картонлар ишлашда, декоратив эскизлар, иллюстрациялар ҳамда турли дастоҳлик асарларини бажаришда қўлланилади. Агар сувбўёқлар (акварель) тўпламига оқ бўёқ билан тўлдирилса ва уни бошқа рангларни очартириш мақсадида қўшиб ишлатилса, бундай рангтасвир, акварелда ишланган эмас, гуашда ишланган дейилади. Гуашда бажарилган рангтасвир асарлари шаффофликдан маҳрум, чунки унингқатламлари қалин, қуюқ берилганлиги ва таркибида маълум даражада оқ бўёқ

(ёругликни ўтказмайдиган минераллардан ташкил топган) мавжудлиги учун, сувбўёқга хос бўлган шаффофлик йўқлиги билан ажралиб туради. Гуашь ўз кўриниши билан қуюқ қаймоқни эслатади. У асосан ҳар хил ҳажмдаги шиша ва елим (пласмасса) бочкачаларда ва сиқма идишларда сотилади. Улар узоқ муддат сақланганда, қотиб қолмаслиги учун юзасига сув, глицирин ва камедиянинг сувда эритилган махсус суюқлиги қуйилади.

2.6. Гуашьда рангтасвир услуби

Гуашь бўёқларига рангтасвир ишлаш жараёни ҳам сувбўёқда ишлаш услубига ўхшаб кетади. Лекин шуни назарда тутиш керакки, гуашь мутлақо серсув бўёқ шимдирилган мўйқалам билан серҳаракат билан ишқалаб бўлмайди, чунки пастки аввал қўйилган қатлам, ранг ивиб, қоғоз, картон ва грунтланган бўз (холст) юзасидан кўчиб кетади. Натижада мўйқаламдаги ранг билан аралашиб, мўлжалланган ранг эмас, бутунлай бошқа кирчимолранг чиқиб қолиши мумкин.

Яхши тайёрланган гуашь деярли тез қурийди. Хона ҳарорати +18–+20 градус бўлганда, одатда бир соат атрофида, бизнинг об-ҳаво шароитимизни эътиборга олсак, унданда тезроқ куриши мумкин. Қуриган юза ўзига хос ажойиб бахмал сифат тус олади. Гуашь билан ишлашда унинг яна бир хусусиягини эътиборга олиб ишлаш, яъни у қуриганда очаришини, рангларнинг тон жиҳатдан кучини йўқотишини назарда тутиш керак бўлади.

Назорат саволлари

1. Гуашь билан сувбўёқ (акварель)нинг фарқи нимада?
2. Гуаш бўёғида тасвир ишлангач, очлашадими ёки тўқлашадими?
3. Гуашда оқ ранг бўладими?
4. Гуашь техникаси нимаси билан мойбўёқ техникасидан фарқланади?
5. Гуашь техникаси, технологиясида вазифалар ишлаш учун қандай ашё ва жихозлар зарур бўлади?
6. Рангтасвирда нисбатлар тушунчаси қандай?
7. Рангтасвирда кетма-кетлик қандай амалга оширилади?

8. Манзара жанри тасвирий санъатнинг қайси турига киради?

Амалий топшириқлар

1. Гуашда мева, кўза, самовар, бир нечта рангли газлама, сават каби уй буюмларидан тузилган, мураккаб бўлмаган натюрморт ишланг.

2. Гуашда табиат манзараларидан этюдлар ишланг.

3. Ўзбек трафик рассомларидан биронтасининг рангтасвир асарлари альбомини ёки асл нусхасини олиб келинг ва таҳлил қилиб беринг.

2.7. Темпера

Яна бир сувда эрийдиган бўёқлардан бири-темперадир. Темпера италянча "темперареь" - сўзидан олинган бўлиб, суюлтирмоқ, бўёқларни аралаштирмоқ маъносини англатади. Темпера бўёқ, таркибини боғловчи сифатида сувда эрийдиган елим, тухум саригидан ташкил топган, ўсимлик мойи қўшилиб тайёрланган бўёқ ёрдамида рангтасвир асари ишлашга мўлжалланган бўёқ. Темперанинг иккинчи маъноси: шу услубда яратилган тасвирий санъат асари тушунилади.

Бадиий темпера (каизоново-масляная) юқори сифатли ёруғликка чидамли кукун (пигмент)лардан тайёрланган пастасимон бўёқ, у дастгоҳли рангтасвир ва декоратив амалий санъат, график ва реклама безак ишларини бажаришда кенг фойдаланилади. Темперадан бўз (холст)да, картон, қоғоз, ойна ва бошқа ашёлар юзасига ишлаш мумкин. Темпера асрлар давомида дасттоҳли рангтасвир асарлари яратиш учун асосий ашё сифатида хизмат қилиб келган. Уларнинг кўпчилиги яхши сақланган ҳолда бизгача етиб келган.

Уларнинг яратилганига бир неча юзлаб, баъзан асрлар бўлишига қарамасдан, сифати ажойиб ҳолатда сақланиб қолган.

Темпера тайёрланишининг соддалиги, ниҳоятда мустаҳкамлиги ва рангтасвирдаги чексиз имкониятларга эгалиги билан рассомларни, миниатюрачи рассомлар, нақкошларни ўзига жалб қилади.

27-расм. Арфа чалаётган аёл. Тупроққалъа саройдаги деворга ишланган рангтасвир. Қадимги Хоразм. III аср.

28-расм. Фил устидаги жанг. Композициянинг бир қисми. "Қизил саройдаги" деворга ишланган рангтасвир. Варахшадаги сарой. VII аср. Бухоро вилояти.

Темпера икки қисмдан ташкил топган: богловчи нарса – эмульсия, яъни, табиий ёки сунъий ва ранг берувчи нарса, рангли пигментдан ташкил топган. Эмульсия таркибидаги боғловчи нарсага қараб, тухумли, тухум сариғи, оқсилли, тухумли, елимли (казеинли), мумли (воск) бўлиши мумкин. Темперанинг алоҳида турлари бир-биридан нафақат эмульсиядаги боғловчиларининг таркиби билан фарқланади, балки рангтасвирда ашё сифатида ўзига хос, хусусиятларга эгаликлари билан ҳам фарқланади. Табиий нарсалардан, тухум сариғи ёки яхлит тухумдан тайёрланган эмульсия ажойиб хусусияти, боғловчи сифати туфайли бу рангтасвир бўёқларидан эрамиздан бир неча минт йиллар аввалданоқ қўллана бошланган. Миниатюрачи рассомлар нафақат рангтасвир сирлари, балки ҳар хил бўёқлар тайёрлаш билимдонларидир. Уларни тайёрлашда ишлатиладиган минерал моддалар таркиби, хусусияти, уларни қай миқдорда қўшиш сир-атворларини сақловчи ва авлоддан авлодга ўтказувчи тирик хазинадирлар.

Бунга мисол қилиб, Самарқанд яқинидаги Афросиёб, Хоразмдаги Тупроққалъа деворларига 7-асрларда елимли бўёқларда ишланган расмларни айтишимиз мумкин.

29-расм. Чинтиз Аҳмаров. Муқова ва расм.
1971 й. қоғоз, сувбўёқ.

30-расм. Тельман Муҳамедов.
Ўзбек халқ эртакларига ишлаган расмлар. 1971.

Бу анъана Ўзбекистон ҳалқ рассоми, академик, профессор Чингиз Аҳмаров ижодида тўла намоён бўлди ва шогирдлари Жавлон Умарбеков, Баҳодир Жалолов, Содиқжон Рахмонов, асарларида давом этмоқда.

Мустақиллик йилларида ёшларга кенг имкониятлар очилиши натижасида юзлаб миниатюра рассомлари авлоди етишиб чиқди. Улар орасида оилавий миниатюрачи рассомлар ота-бола Баҳодир, Беҳзод ва Шерзод Ҳоджиметовлар ҳамда Зилола Сулаймоновалар ижоди диққатга сазовор. Уларнинг асарларида бу ранг, бу ашёда ишлаш бугунги кунда ўз самарасини бермоқда.

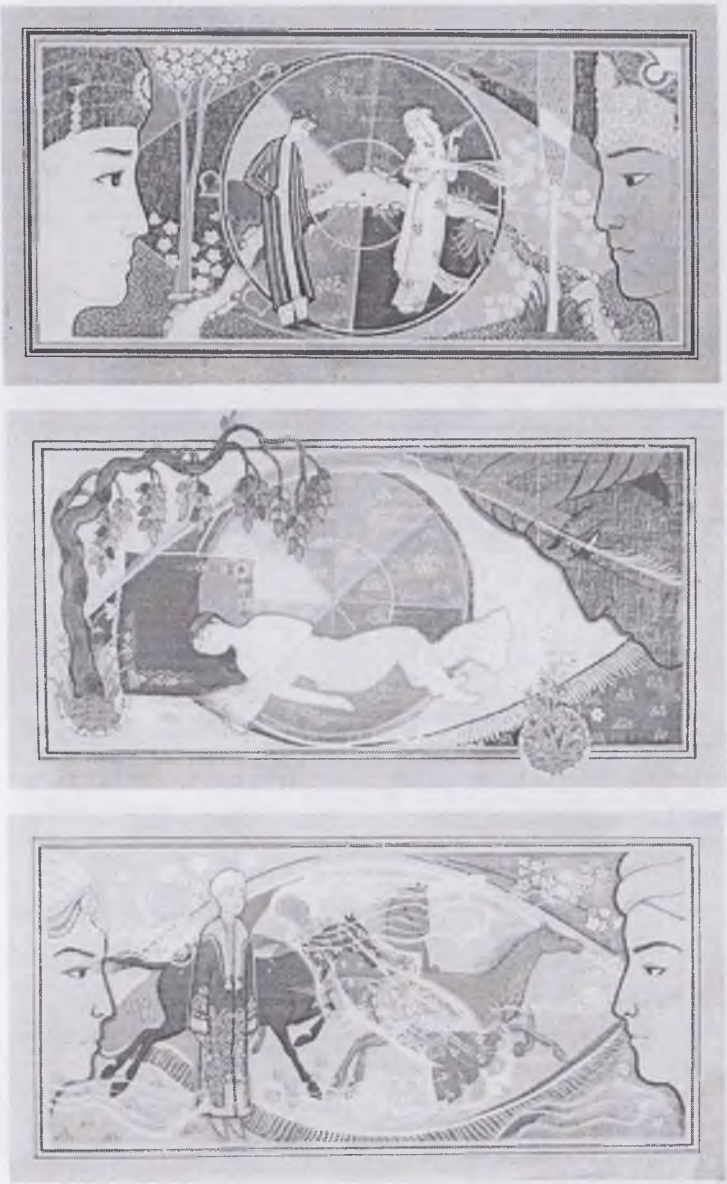

31-расм. Беҳзод Хожиметов. А.Навоий "Қоракўзим" шеърига учлик.

32-расм. Зилола Сулаймонова. Г.Гулом. Шум бола раманига иллюстрация

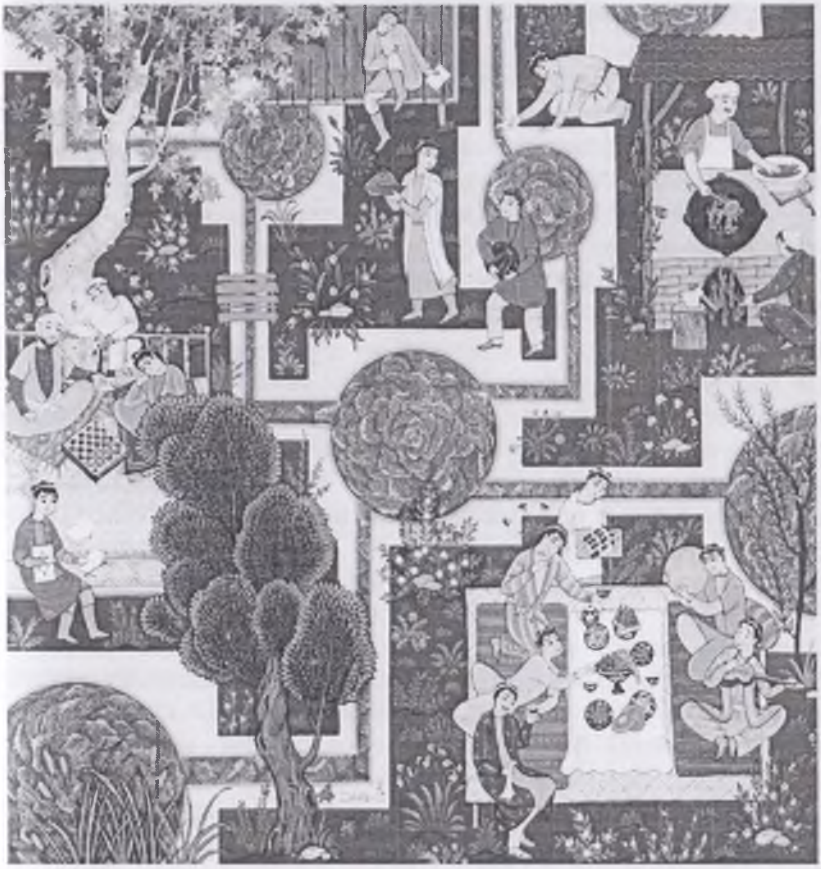

33-расм. Зилола Сулаймонова. Варғона. (Етти булоқ) 2014 й.

Назорат саволлари:

1. Темпера сувбўёқми ёки мойбўёқми?
2. Этюд иборасига таъриф беринг.
3. Фрагмент деб нимага айтилади?
4. Картина текислиги деганда нимани тушунасиз?
5. Контраст ранглар деганда нимани тушунасиз?
6. "Дуторчи қиз" асарининг муаллифи ким?
7. Манзарачи рассомлардан кимларни биласиз?

8. Тасвир колорити деб нимага айтилади?

Амалий топшириқлар:

1. Темпера ёрдамида ҳар хил нарса ва буюмларнинг тасвирини ишлашни машқ қилинт.

2. Темпера ёрдамида содда кўринишдаги қисқа муддатли натюрморт ишланг.

3. Темпера ва гуашнинг бир-бирига ўхшашлиги ва фарқини, ўзига хос хусусиятларини айтиб беринг.

III БОБ. АСБОБ-УСКУНАЛАРНИНГ ИМКОНИЯТЛАРИ

3.1. Мўйқалам

Мўйқалам – расм чизишнинг энг асосий иш қуроли бўлмаса ҳам, у жуда сезувчан, харакатчан ва "жонли" чизиқ беради.

Рассом мўйқалами палитрадан (бўёқларни аралаштириш учун ишлатиладиган бир парча оқ пластина, оқ қалин қоғоз ёки оқ чинни ликобча) картина юзасига олиб ўтишга мўлжалланган иш куролидир. Акварелда ишланганда мўйқаламда тасвирга қўйиладиган суртма учун қанча миқдорда сув олиш зарурлигини ҳис қилиш кўникмаси катта аҳамиятга эга. Ортиқча сувбўёқдан вақтида қутилмасак, айниқса, нам ҳолдаги бир доғни иккинчи доғ билан уларнинг шаклини бузмасдан улашимизда панд беради. Яъни,тасвирланаётган шакл бўёқларнинг ўз ҳолича бир- бирига ўтиб кетиши натижасида бузилиб кетади.

Яхши мўйқалам ингичка чизиқ ва кенг суртки беради. У бўёққа тўйинган, сербўёқ бўлади, катта, тиниқ, шаффоф доғлар ҳосил қилиш имкониятини беради, унда ингичка сувли юзаки штрих бериш мумкин. Бу техник имкониятларни кўздан қочирмаслик керак; бир хил мўйқаламда ишланган тасвир унинг бор имкониятидан унумли ва моҳирлик билан фойдаланиб ишланган ишга нисбатан зерикарли ва афтодаҳол кўринади.

Мўйқаламда тезкор чизгилар, рангламалар ишлаш техник махоратни оширади. Унда ишлашнинг қаламтасвирдан афзаллиги шундаки, мўйқалам билан бирданига катта текисликларни бўяш ва нозик ингичка чизиқларни ҳосил қилиш мумкин. Мўйқаламда ишлаш нарсаларни умумий тасаввур қилишга ва умумий шаклини ҳис қилишга имкон беради. Аммо унда ишланган сувратни тузатиш қийинроқ. Айнин пайтда у иш бошлашдан аввал тасвирланмоқчи бўлган нарсани олдиндан тасаввур қилишга ва таассуротимизни қайта-қайта текшириб кўришга, диққатимизни жамламоққа, тартибга, сабрга ва техник маҳоратимизни ўсишига ёрдам беради

Мўйқаламда техник махоратимизни ошириш учун бир-иккита мўйқалам тури билан чегараланиб бўлмайди. Мўйқаламда шакли ва хажмлари қанчалик кўп бўлса, рассомнинг техник тажрибаси шунчалик кенг бўлади.

Майда ва кичик қисмларни, ингичка фон ва катта текисликларн ишлашга энли мўйқалам бўлиши керак. Лессировка услуби учун юмшоқ, дағал фактурали суртқиларни бериш учун энли ясси ва думалоқ қаттиқ тукли мўйқаламлар бўлиши талаб этилади. Битта мўйқаламда ишлаш одати, бир хил зерикарли услубга олиб келади. ўн ва ундан ортиқ мўйқаламлардан унумли фойдаланиш сувбўёқнинг жонли услубига мос асар яратишга ёрдам беради.

34-расм. Мўйқаламлар

3.2. Планшетлар

Планшет қоғозни ушлаши ва ҳимоялаши учун керак. Унинг турлари кўп. Уни танлашда, рассомнинг дидидан ва тасвирланиши керак бўлган ишнинг хусусиятидан келиб чиқилади. Оддий конструкцияли, мақсадга мувофиқ планшет тўртбурчак қилиб, бир-бирига маҳкамланган кесма ёғоч (рейка)га фанер ёки оргалит картон қопланган бўлади. Сувбўёқда ишлаш учун унинг ёнларига елим суртилиб, устига қоғоз ҳўллаб тортилади. Бундай констукцияли планшет сувбўёқда ишлаш учун жуда қулай, унга тортилган қоғозни яхши ҳимоя қилади.

Планшетнинг техник хусусиятлари ҳақида гапирар эканмиз, уни ишлатиш услублари ҳақида ҳам айтиб ўтиш жоиз. Масалан, улардан бири - планшетни қия қилиб қўйиб ишлатиш. Бу маълум даражада техник қулайлик касб этади. Чунки, қияроқ қилиб, тик қўйилган тасвир масофадан яхши кўринади, уни тасвирланувчи нарса билан таққослаш қулай. Бундан ташқари, у рангдорлик сифатига ҳам таъсир қилади. Қия ҳолат сувбўёқнинг оқимини бир томонга, яъни, юқоридан пастга йўналтиради. Бу ҳолат бўёқлар қатламини шаффоф чиқишига қулайлик яратади. Тасвирнинг шаффоф ва енгиллигига, орқа қисми, фон, предметлар сояларининг шаффофлигига эришиш, зарур ҳолларда планшетни деярли тик ҳолатга қўйиш мақсадга мувофиқ. Қия қўйилган планшетда ортиқча сув ушланиб қолмайди, тезроқ қурийди, иш жараёни тезроқ кечади. Малакали рассом ишлаган қоғозда ортиқча сув бўлмайди, қанчалик иш тез олиб борилмасин, қоғоз қуриб улгуради, тўғри ва керакли қиялик танланиши сувнинг оқиш тезлигини белгилайди. Баъзан тажрибасиз талаба планшетни нотўғри қияликда қўйиб ишлаётганини учратиб қоласиз.

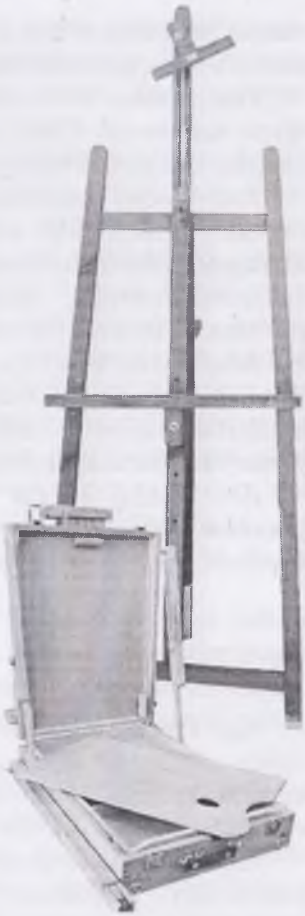

35-расм. Иш қуроллари ва анжомлар

Талаба сувли, "сочный" қилиш мақсадида, планшетни горизонтал ҳолатда қўйиб, ҳаддан ташқари сувли қилиб, оқова услуб оғушида ишлаётганига гувоҳ бўласиз. Қоғоз ортиқча намликда шишлар ҳосил қилиб, бўёқлар ҳар тарафга тартибсиз тарқалиб, ёйилиб кетади, нарсалар шаклсиз догларга айланиб қолади. Афсуски, бу ҳолатда акварелчи бўёқларни бошқарол-

майди, тасодифий балчиқсимон ҳолатлар, қуриб битмас бўёқлар балчиғи энди керакли тиниқлик ва шаффофликни бермайди.

Рангларнинг енгиллиги ва шаффофлиги бўёқларнинг аниқ ва тўғри чамаланиб олинишида, енгил бўялишида ва планшетнинг керакли қиялигида тез куришида намоён бўлади.

Яна муҳим жиҳатлардан бири планшетнинг юзаси ҳисобланади. Юзани бир текис ёритиш муҳим, унга ҳеч қандай нарсадан, тасвирловчининг ўзидан ҳам соя тушмаслиги керак. Булардан ташқари, планшетнинг юзаси ва тасвирланувчининг ёритилиши муҳити бақамти, яқин бўлиши мақсадга мувофиқ.

Агар нигоҳ натурада планшетга ёки, аксинча, планшетда яна натурага бир хил ёритилганлик шароитида кечса, кўриш сезгиси диққатни жамлаган сари ўсиб боради: нарса ёки буюм, сўнгра унинг тасвири ҳам рангдор ва жонли бўлади.

Акс ҳолда, кўриш бир ёритилиш муҳитидан бошқасига ўтадиган бўлса, кўриш қобилияти пасаяди, предметлар кулранг кўриниб, иш ҳам шунга яраша қора ва ўлик кўринади.

3.3. Ёрдамчи жиҳозлар

Ҳар қандай тасвирий фаолият иш жойини ва асбоб-ускуналарни танлаш ҳамда жиҳозлардан бошланади. Бу ўз навбатида ишнинг самарали кечиб, нафақат техник, балки ижодий муваффақият гарови ҳам бўлади.

Палитра рассомнинг муҳим жиҳозларидан бири, унда рангтасвир услубининг ашёси тайёрланади. Унда бўёқлар танланади, қориштирилиб, керакли ранг ва тон ҳосил қилинади, тайёрланган бўёқлар иш тугагунча сақланади. Сувбўёққа мўлжалланган палитра биринчидан, ранги оқ, бўлиши, лекин шаффоф бўлмаслиги керак.

Палитранинг оқлиги қоғознинг оқлиги сингари рангларнинг асл рангини кўриш ва оққоғоздаги қандай ҳолатда кўринишини тасаввур қилиш учун зарур. Бундан ташқари, палитра ҳар хил чуқурчалардан иборат бўлиши, бўёқларни аралаштириш жойи, уларни сақлаш учун жой ва ҳўлланган паралон ёки латтача учун ўрин бўлиши керак.

Сувбўёқ учун иккита сув идиш, кичик банка, бири мўйқаламни ювиш, иккинчиси бўёқларни аралаштириш учун ишлатилади. Устахона учун шаффоф, шишали идиш зарур. Унда сувнинг қанчалик ифлосланганини кўриб туриш мумкин.

Сафарга чиққанда пластмасса, целулоид ёки сирланган темир идишлардан фойдаланиш қулай. Сув бўёқда ишлаганда доим губка, паролондан унумли фойдаланиш керак.Губка қоғозни планшетга тортишдан олдин ҳўллашга, иш бошлашдан олдин бўёқлар қоғозга енгил суртқиларни юмшоқ шаклда ётиши учун намлашга ишлатилади. Губка яна мўйқаламдаги намни қуритишга, ортиқча сувни ёки бўёқни олиб ташлашга хизмат қилади. Баъзан ҳўл мўйқаламни пастга силкитганда, полни ёки суяб қўйилган ишни ифлостиради. Ортиқча сувни губка ёрдамида шимдириб олиш маъқулроқ. Губка билан рангтасвирдаги хато қилиб қўйилган жойларини ҳўллаб тузатиш зарур ва ниҳоят, иш тугагач, палитрани оппоқ қилиб ювишга ҳам ишлатса бўлади.

Агар губка бўлмаса, унинг ўрнига қалин латта ёки пахта ишлатилиши мумкин.

Сувбўёқда (акварелда) рангтасвир ишлаш учун мольберт алоҳида конструкцияда ишланади. Ҳамма мольбертларга қўйилган талаблардан ташқари у планшетни ҳар хил қияликда, деярли, тик ва горизонтал ҳолатга ҳам қўйишга имконият ҳосил қилиши бериши керак.

Плэнерда очиқ жойда, табиат қўйнида этюд, қоралама, рангламаларни ишлашга чиққанда, мольберт енгил бўлиши, шамолларга турғун бўлиши керак. Асосан, юқоридаги ҳолатларда этюдник ишлатилганлиги сабабли, этюдник мольберт вазифасини бажариши мумкин.

Очиқ ҳавода ишлаш учун зарур нарсалар. Қогоз тортилган иккита планшетлар, бўёқлар, палитра, сув идиш, блокнот, ва йигма курсича. Анжомлар йиғма соябон билан қўшиб ўралади.

Перо – майда деталларни ишлашда жуда қўл келадиган асбоб. У ҳам ингичка мўйқалам каби катта техник имкониятга эга. Акварелда ингичка чизиқ, контур, майда штрих беради; шаклларни аниқлашда жуда қулай, ингичка ва нозик чизиқ ҳосил қилишда қўл келади.

Акварелчи пичоқчаси қоғоз юзасидаги ёруғ қисмлардан бўёқни қириб, очартириш учун ишлатилади. Албатта,

эҳтиёткорлик билан ёндашиш, қоғоз юзасига зарар етказмаслик лозим. Пичоқча ёки скальпелнинг (жарроҳликда ишлатиладиган тиғ) ўткир тарафи билан қирилганда қоғознинг ўзига хос фактураси очариб чиқади ва мўйқаламда яна керакли ишлов бериш мумкин.

Рассом учун курси ёки стул фақат дам олиши учун керак ёки майда деталларни ишлашга керак, холос. Акварелчи қачонки стулга ўтириб ишлай бошласа, унда ҳаракат эҳтиёжи йўқолади, нари бориб ўз ишини масофадан кузатиш хоҳиши йўқолади. Натижада беихтиёр деталларга ишлов беришга, иккинчи даражали колоритни батафсил ишлов беришга киришиб, тез орада у ўзининг ижодий холатидан чеварликка ўтиб кетади. Масъулиятли рангтасвирчи доимо қўйилган ва қўйилмоқчи бўлган сурткини (мазок) ҳар хил масофадан кўриш, таҳлил ва тасаввур қилиши лозим. Бу ижодий ишга талабчан бўлишни тақазо қилади. Бу талабчанлик фақат бетоб ёки жисмоний ногиронларни истисно қилиши мумкин.

Демак, иш қуролларини тўғри танлаш, аудитория ёки устахона тўғри жиҳозланганиши иш унумдорлигини нафақат техник жиҳатдан оширишга, балки, ижодий омиллардан фойдаланишга таъсири ва аҳамияти катта. Аммо муваффақиятсизликни фақат иш куроли, ашё ёки шароитга ағдариб қўйиш ярамайди. Муваффақиятга мақсад сари мунтазам интилувчан ижодий меҳнат орқали эришиш мумкин. Шароитни эса имкони борича ишнинг самарали кечишига мослаш, иш жойини яхши асбоб ускуна билан жиҳозлаш керак.

Тўғри танланган ашё ва асбоб ускуналар ишнинг самарали бошланишидир.

3.4. Видеоискатель

Қўйилган натюрмортни ҳар хил нуқталарда, турли варианеларда қўйиб, хомаки чизгилар қилиб, кўриш мумкин. Шундан сўнг, композицияси энг чиройли вариант устида иш бошлаш мумкин.

Бунинг учун бизга энг яхши композицион вариантни топишда ва қоғозга жойлаштиришда қоғоздан ясалган махсус мослама

асбоб (видеоискатель) ёки бармоқлар ёрдамида топиш (расмда кўрсатилган дек) яхши натижа беради.

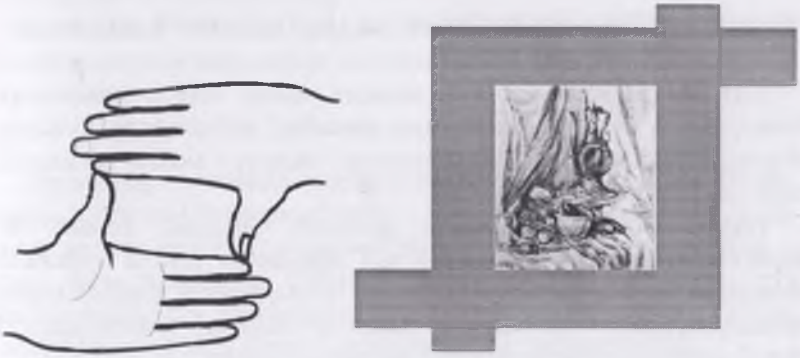

36-расм. Кўринишни қидириш мосламаси.

Бу услуб билан топилган композицияни алоҳида қоғозга кичик ўлчовда хомаки тарзда чизиб кўрилади. Расм композицияси топилгандан сўнг асосий ишга ўтилади.

Иш тасвирни форматта тўғри жойлаштиришдан бошланади. Тасвирни бошлашда форматнинг ўртасидан бироз юқорироққа, атрофларида етарли даражада бўшлиқ қолдириб, ундаги ҳамма нарсалар бир йўла умумий белгилаб чиқиш мақсадга мувофиқ.

Натюрмортни тасвирлашда кейинги ишлар ҳам умумийликдан методик тарзда майда бўлакларга ўтиш қонунига амал қилган ҳолда олиб борилади.

IV БОБ. СОДДА ВА МУРАККАБ НАТЮРМОРТ ИШЛАШ

Натюрморт французча – жонсиз жисм, нарса маъносини билдиради ва унда кўпинча гуллар, мевалар, сабзавотлар, қушлар, уй-рўзғор буюмлари ва ҳоказолар махсус жойга қўйилиб, тасвирланади.

Натюрморт устида ишни нимадан бошлаш керак? Бу мураккаб масала ўз навбатида яна бир нечта майда мураккаб масалаларларга бўлинади. Масалан: натюрмортга қандай мавзу танлаш, бунинг учун қандай буюмлар танлаш, уларни қандай қилиб жойлаштириш ҳамда ёритиш ва ҳоказолар.

Биринчи постановка (чизишга қўйилган танланма) ларда мураккаб вазифаларни қўйиш мақсадга мувофиқ эмас, лекин тасвирланмоқчи бўлган буюмларни ҳам шунчаки механик равишда танлаш ярамайди. Мисол учун натюрмортда қозон ёнида супургини, нон ёнида оёқ кийимини тасвирлаш беъманилик.

37-расм. Натюрморт

38-расм. Натюрморт

4.1. Натюрморт учун мавзу танглаш

Натюрморт учун мавзу танлаш билан нарсалар танлаш ўзаро боғлиқ жараён. Аммо, рассом натюрмортга нарса танлашда фақат бу билан чегараланмаслиги лозим, унинг ҳажми, шакл хусусияти,

рангларнинг ёрқинлиги (нарсаларнинг оч-тўқлиги), юзасининг фактурасига ва хусусиятларига хос нарса танлаш натюморт тузишда катта аҳамиятга эга.

Натюрморт тузишда шакли каттароқ буюм олиш ва унинг атрофида қолган нарсаларни жойлаштириш осонроқ.

4.2. Натюрморт тузиш

Натюрморт тузганда унинг фонига алоҳида аҳамият бериш керак. Қўйилган натюрмортнинг умумий тонини ҳисобга олиб, оқиш натюрмортга – қорамтир фон, қорамтир натюрмортга – оқиш фон танланади. Қўйилган нарсаларнинг чиройли гуруҳ ташкил қилишига, композициясига эътибор қилиш лозим. Кичикроқлари олдинроқда, йириклари орқароқда тасвирланади.

1- босқич 2- босқич

3- босқич

39-расм. Натюрморт ишлаш босқичлари

Бунда ёруғлик манбаини қандай ва қаердан тушишини шундай ташкил қилиш керакки, нарсалардан тушаётган соялари бир-бирининг ифодали жиҳатларини тўсиб қўймасин.

Натюрморт уфқ чизиғидан пастроққа жойлаштирилади. Шундай қилинса, нарсаларнинг фазовий ҳолати ва предмет текислиги яхши кўринади. Яхшиси, бир нечта натюрморт вариантларини қўйиб, ҳар хил кўриш нуқталаридан кузатиб, энг қизиқарли ва яхшиси устида тўхташ лозим.

Назорат саволлари:

1. "Планшет" асосан нима учун хизмат қилади?
2. Натюрморт сўзи нимани билдиради?
3. Тасвирни форматта тўғри жойлаштиришда нималарга аҳамият бериш керак?
4. Драпировка бу?
5. Рангтасвир учун энг сифатли қоғоз қайси?
6. Видиоискатель бўлмаган тақдирданимадан фойдаланиш мумкин?
7. Ёритгич (сафит) нима учун хизмат қилади?

Амалий топшириқлар

1. Ўзингизга картондан видеоискатель ясанг.
2. Қора тушда, мўйқалам ёрдамида гризайль услубида кундалик ҳаётда ишлатиладиган буюм ва нарсаларнинг тасвирини ишланг.
3. Ҳўл мевалардан унча мураккаб бўлмаган натюрморт тузинг ва сувбўёқда тезкор машқ (этюд)лар ишланг.

4.3. Геометрик жисмлардан натюрморт тузиш

Талабаларда қаламтасвир ва рангтасвир соҳасидаги кўникма ва малакаларни ошириш, уларда ҳажмни, шаклни аниқ сезиш, ҳис-туйғуларини шакллантириш ҳамда тасвир текислигида фазовий шаклларни бера билиш қобилиятларини ўстириш каби хислатлар геометрик жисмларни чизиш машғулотлари орқали амалга оширилиб борилади. Талабалар рангтасвир машғулотларини геометрик жисимларнинг гипс моделларини сувбўёқда рангда ёки

гризайль услубида бошлайдилар. Геометрик жисимлардан: куб, призма, пирамида ва шунга ўхшаш бошқа придметларни чизиш орқали, чизиқли перспектива ҳақида тушунча ҳосил бўлади, конструктив тасвир яратиш малакалари мустаҳкамланади.

Бошлангич дарсларда унча мураккаб бўлмаган натюрморт тузиш мақсадга мувофиқ. Бунинг учун содда кўринишдан иборат 1 та уй-рўзғор буюми ва гипсли 2 та теометрик шакллар (куб ва цилиндр) ва матодан ташкил топган натюрморт йигмасини чизишга қўямиз. Уни сувбўёқда гризайль услубида тасвирлаймиз. Авваламбор, бу предметларни қандай жойлаштириш масаласини ҳал қилиш даркор. Агар уларни бир-биридан узоқроқда қўйсақ, у ҳолда яхлит бир гуруҳ бўлиб кўринмайди. Масалан, бирон предметни кузата туриб, иккинчисини кўраолмаймиз. Агар придметлар бир-бирига жуда яқин қўйилса, улар бир-бирини тўсиб қўйиши мумкин, бу ҳам мақсадга мувофиқ келмайди. Ёки предметлар бир қатор қилиб тизиб қўйилса, зерикарли ва хунук чиқади. Демак, жисмларни шундай жойлаштириш керакки, улар юқорида айтиб ўтган камчиликлардан ҳоли бўлсин. Бунинг учун аввал танлаб олган матоимизнинг тепа қисми (у тўқроқрангда бўлгани маъқул) натрюмортлар учун мўлжалланган ўриндиқнинг суянчиғига ёки деворга осилади, пастки қисми ўриндиққа ёпилади. Мато бир оз бурмалар (складка) ҳосил қилса, зарари йўқ, чунки текис (вертикал ва торизонгал) юзада зерикарли ва "ҳаракатсиз" бўлиб кўриниши мумкин. Энди матонинг устига куб қўйилади, унинг орқароғига цилиндрни ётқизиб қўйиш мумкин. Куб цилиндрни бутунлай тўсиб қўймаслиги ва цилиндрнинг ўқ чизиғи кубнинг деворита параллел бўлиб қолмаслигига эътибор бериш керак. Уй жиҳозининг нималигига ва шаклига қараб, куб ва цилиндрдан каттароқ бўлса, орқага, улардан кичик бўлса, олдга қўйилади. Ёруғлик натюрмортнинг тепароғидан ва чап тарафдан тушгани маъқул.

4.4. Конструктив тасвир яратиш

Тўйилган бир гуруҳ предметларни – куб, цилиндр ва кўзага яхлит бир умумий предметлар йиғиндисига қарагандай қабул қиламиз. Бу гуруҳнинг энини, бўйини, ҳажмини ва бир-бирита бўлган нисбатини аниқлаймиз. Рангтасвир билан шуғулланишдан аввал буюмларнинг конструктив тасвирини яратамиз.

Конструктив расм буюмларни тасвирлашда уларнинг асосий ўлчамлари олиб чизилган чизиқли перспектива асосида яратилади. Ҳар қандай буюмни тасвирлашда конструктив асосда қуриш йўлларини билиш керак. Айниқса, геометрик жисмларни тасвирлашда бу йўл катта ёрдам беради.

Сувбўёқда ишлаш учун чизиқларни енгил ўтказиш йўли билан буюмларнинг тасвир текисликдаги композициясини топишдан бошланади. Қоғоз бетига натюрмортдаги буюмларнинг жойлари умумий конструктив қурилиши белгилаб чиқилади.

Натюрмортдаги предметлар гуруҳининг конструктив қурилиши нима? Уни қандай "кўриш" ва тушуниш мумкин? Тасаввур қилингки, предметларимиз юпқа, енгил дока ёки капрон билан ўралган. Натижада кўз ўнгимизда кўп қиррали ва кўп текисликли яхлит битта предметни кўрамиз. Лекин дока ортида буюмларнинг ўнқир-чўнқирлари-ю, бўшлиқлари кўриниб туради. Мана шундай буюмлар гуруҳининг умумлашган тасвирини яратиш ҳақидаги тушунча натюрмортдаги предметлар гуруҳининг конструктив қурилишидир.

Тасвирни яратиш жараёнида мана шу бир гуруҳ предметларнинг умумий конструктив қурилишини назарда тутиб, предметларнинг бир-бири билан муносабатинининг, алоқасини тасвирлаш керак. Шундай қилиб, предметларнинг умумий ҳажмини белгилаб олгач, предметларнинг алоҳида қурилишини, яъни куб, цилиндр ва кўза тасвирини яратишга киришамиз. Иш жараёнида предметларни доимо бир-бири ва ўзаро умумийликка таққослаб турамиз. Олдинги ва кейинти предметларнинг узоқликка йўналиш чизиқларини тўғри топиш керак.

Расмни яратиш жараёнида қаламни қаттиқ ботирмасдан, енгилроқ қилиб, тушаётган сояларни ҳам чегараларини белгилаб олиш мақсадта мувоффиқ.

4.5. Тайёр бўлган тасвирга ранг бериш (гризайль)

Натюрмортни сувбўёқда тасвирлаш малакаларини эгаллашда "гризайль", яъни бир хил ранг (бу қандайдир сувбўёқ ёки сув билан аралаштирилган соус ёки тушь) билан ишлаш жуда катта ёрдам беради.

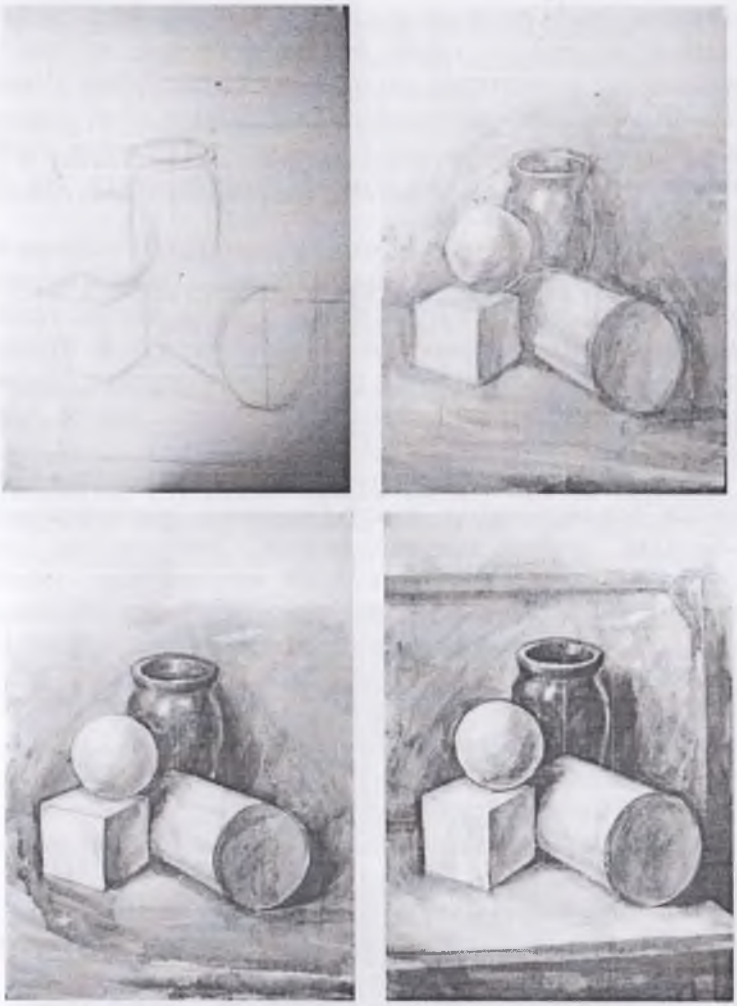

40-расм. Эркин Нурманов. Геометрик жисимлардан тузиган натюрморт ишлаш босқичлари (гризайль).

"Отмывка" натюрморт ишлаш жараёнида талабадан нафақат тонларнинг яхлитлигини тушуниб олиш, балки мураккаб натюрмортларни ишлашга ўртатади. Натюрмортнинг яхлит тасвири, аввало, энг оч бўёқ билан бўяб олинади. Бу шунинг учун

қилинадики, ранги оч ерлар қандайдир тонларга эга бўлиши ва энг ранги оч ерларга қараб, буюмларнинг соя, ёруглик ва яримсояларини солиштириб, таққослашга қулай бўлади. Шундай қилиб, буюмларнинг яримсоялари мўйқаламда бўяб олингач, талаба нарсаларнинг тонларини бир-бирига таққослайди, уларни мўйқаламда бўяшни давом эттириб, бир-бирларига тўқ ёки очлигини аниқлаб оладилар.

Бир рангли сувбўёқ (асосан қора ёки жигарранг) эскизлар ёки иллюстрациялар бажаришда жуда қўл келади. Негаки, бу услуб чизматасвир ва рангтасвир оралиғида туриши иккала услубда ишлаш имкониятини беради. Қоғознинг оқрангида ва бўёқнинг таъсир кучидан фойдаланиб, рассом нарсаларнинг нафақат шаклини, балки фазони, ёругликни, рангни, турли- туман материалларни ҳам тасвирлаши мумкин.

Придметларнинг соялари тўқлаштирилиб борилади, улар ёрдамида придметларнинг шакли, ёруғлиги, материалларнинг бир-биридан фарқи аниқлаштирилади, нарсаларнинг аниқ шакллари тасвирланади. Иш якунига яқинлашганда, ингичка мўйқалам билан шаклларнинг деталларини ишлаб чиқиш, эҳтимол, тўқ бўлиб кетган жойларини ювиб ташлаш йўлибилан қўйилманинг умумийлигига эришилади.

Назорат соволлари:

1. «Гризайль» нима?
2. Гризайлькандай усул?
3. “Гризайль” техникасидакандай қандай сатҳга ишлаган маъқул?
4. “Гризайль” техникасида ишланади?
5. Буюмларни тасвирлашда уфқ чизиғи нечта ҳолатда бўлиши мумкин?
6. Жигарранг қайси бўёқлардан ҳосил бўлади? (қизил ва бинафша)
7. Интеръер нима?
8. Геометрик тушунча

Амалий топшириқлар:

1. Қора тушь ва перода манзара ишланг.

2. Қора тушь ва перода инсонлар расмини ишланг.

3. Қора тушь ва перода придметлар расмини ишланг.

4. Қора соусь кукунини сув билан аралаштириб, сувбўёқ (акварель) услубида табиат манзаралари тасвирини ишлаш.

5. Табиат манзаралар тасвиридауфқ чизиғини аниқланг ва перспективасини марказини изохлаб беринт.

4.6. Ёввойи қушлар ёки уй паррандалари тулумлари иштирокида саватли натюрморт

Аввалги машқларимизда содда тузилишдаги (куб. цилиндр, кўза) натюрморт чизишни бажарган эдик. Иш жараёнида муайян ва асосли билим ва кўникмалар ҳосил қилинди. Энди бироз мураккаброқ, қотирилган ёввойи қушлар ёки уй паррандалари иштирокида саватли, бир нечта тухум ва учта рангли матолар иштирокида тузилган натрюморт рангтасвири бажарилади.

41-расм. Тулумли натюрморт.

Юқорида айтиб ўтганимиздек, натюрморт йиғмасини тузишда мавзу танлаш катта аҳамиятга эга. Танланган буюмларнинг мавзуга мос келиши, уларнинг ҳажмлари ва

ранглар ҳар хиллиги натюрморт композициясини қизиқарли чиқишида ҳал қилувчи омиллардан бири. Натюрморт тузилганда, буюмлар бир гуруҳ қилиб, аммо буюмлар бир-бирини тўсиб қўймаслиги лозим. Йирик нарсалар орқароққа, унинг атрофига кичикроқ ва энг олдинга майдароқ нарсалар қўйиш мақсадта мувофиқ.

42-расм. А.Я. Головин. Купава.

Композициянинг яхлит чиқишида танланган матоимизнинг (драпировка) қандай ва қаерларга қўйишимиз, унинг ранг тони

(оч ёки тўқлиги) катта, баъзан ҳал қилувчи аҳамиятга эга. Бундан ташқари, натюрмортдаги нарсаларнинг ўз, ранги композициядаги ўрни ва ҳолатини кўрсатишда муҳим аҳамият касб этади.

Масалан: оқ матонинг устига оқ тухумни қўядиган бўлсак, тухум яхши кўринмайди, лекин, оқ матонинг устига қизил олма қўйсак, жуда чиройли ва аниқ кўринади.

Бу ҳолат умуман нарсаларнинг бир-бири фони кўринишида ҳам вужудга келади. Шу йўл бидан қайси нарса аввал ёки кейин кўзга ташланишини ташкил қилиш мумкин. Яъни, кескинлик (контраст) қонунига амал қилинади. Бу қонун асардаги деталларнинг ранг ва тон жиҳатидан бир-биридан кескин фарқ қилишини билдиради. Хусусан, улар оч ва тўқ, илиқ ва совуқ ранг, огир ва енгил рангларда бир-бирига қарама-қарши бўлишлари лозим. Шунингдек, сувратдаги деталлар бир-бирининг фонида аниқ ва ифодали кўринади.

Уй жиҳозлари қаторида, натюрморт тузишда мева, сабзавот, балиқ, қуш ва ҳайвонлар тулумларидан фойдаланиш мумкин. Иш жараёнида тўқнаш келган ҳар бир янги нарса сиз учун янги таассурот ва рангтасвир соҳасидаги сувбўёқ услубининг имкониятларини очади, билимингизни кенгайтиришга хизмат қилади. Қуш патлари рангларининг жилоси, ранг-баранглиги, тухумларнинг майин пластик шакли, уй-рўзғор жиҳозларининг ўзига хос илиқлиги, табиийлиги, матоларнинг миллий жозибаси – шуларнинг ҳаммаси нарсаларнинг шакли ва хусусиятлари, хилма-хиллиги рассомни услубий изланишга, маҳоратини оширишга имкон беради, нарсаларнингрангини, латофатини ҳис қилиш хислати янада ривожланади.

43-расм. Қуш ва ҳайвонлар қисқа муддатли тасвирида ранглар тақсимоти

Ер юзида кўплаб қушларнинг турлари бор бўлиб, улар бир-биридан фарқли, қайтарилмас гўзалликка эга бўлгани учун ҳам гўзаллик шайдоси бўлмиш рассомларнинг асарларининг мавзуларига айланиш табиийдир.

Қуш ва ҳайвонлар тасвирини чизишда аввало уларнинг тулумига қараб расмини чизиш, машққилиш мақсадга мувофиқ.

Бунинг учун ҳайвон ва қушларни синчиклаб кузатиш, ўрганиш лозим. Тўйинган натюрмортни

чизиш орқали жонли ҳайвон ва қушлар расмини тасвирлашга ўтишдан иборат.

Албатта, ҳар доим ҳам қуш, парранда ёки балиқ сингари тез бузилувчан нарсалардан этюд яратиш қийин. Бундай ҳолларда қисқа вақтли тезкор этюд – хомаки ишларни бажариш лозим. (Қисқа муддатли этюд ҳақида кейинроқ батафсил тўхталамиз).

Ишланиши жиҳатдан анча мукаммал ишланган натюрморт учун қуш ва ҳайвонларнинг тулумидан (чучела) фойдаланиш ўринли. Бунда натюрморт бир оз реалликка эга бўлади, чунки тулумлар одатда ҳайвонларнинг жонли ҳаракатини ифодаланган ҳолда қотирилган бўлади. Бу эса уни ўраб турган буюмлар билан натюрморт ёки мазмуннинг табиий ва оддий чиқмаслигига олиб келиши, яъни сунъий кўриниши бўлиши мумкин, лекин дарс жараёнида бу ҳолатга муроса қилишга мажбурмиз. Негаки, айнан ҳайвонлар тулумларининг ҳаракатсиз ҳолати бошланғич дарсларда уларни кўпроқ вақт давомида ишлаш орқали тасвирланувчилар тузилишини,рангини чуқурроқўрганишга имкон беради.

Қуш ёки ҳайвонларнинг расмини чизиш ваўрганишда уларни турли томондан тасвирлашнинг аҳамияти катта. Шу мақсадда дастлаб уларнинг ён томондан кўринишини тасвирлаш лозим. Қуш ва ҳайвон тулумлари расмини бундай тартибда тасвирлаш уларнинг тузилиши, ранги ҳақида тўғри ва тўлиқ тасаввур ҳосил қилиш имконини беради. Бу эса келгусида жонли ҳайвонлар расмини хомаки ва тез чизишда қўл келади.

Назорат саволлари

1. Қуш ва ҳайвонлар тулумларини тасвирлашнинг қандай афзалликлари бор?

2. Нарсаларга (натурага) ёритгич қайси тарафдан тушгани маъқул?

3. Натурага қараб тасвирлаш деганда, нимани тушунасиз?

4. «Гризайль» нима?

5. «Гризайль» қаламтасвир соҳасига кирадими ёки рангтасвиргами?

6. Дасгоҳли графика нима?

7. Дасгоҳли рангтасвир нима?

8. Кубизм оқими қандай оқим?

Амалий топшириқлар:

1. Ҳар хил график ашёлардан фойдаланиб, уй ҳайвонларининг тасвирини ишланг.

2. Ҳайвонот боғига бориб, турли жониворларнинг тасвирини сувбўёқда ишланг.

3. Тасвирланган ҳайвонларнинг ўзигагина хос ташқи қиёфасини изоҳлаб беринг.

4. Дарахт тасвирини унинг ўзига қараб, сувбўёқда ишланг.

4.7. Тасвирда тоннинг аҳамияти

Натюрморт ташкил қилишни ўтган машқларда айтиб ўтган эдиқ. Қуйидаги ишлар, яъни натюрморт мавзуси танлангач, унга мос нарсаларни гуруҳ қилиб жойлаштирилгач, видеоискатель ёрдамида қизиқарли композиция танланади, ишнинг қалам тасвири тайёр бўлгач, сувбўёқда ишлаш бошланади.

Натюрмортда ўрдак тулумидан ташқари, сават, тухум ва бир неча рангли матолар қўйилади. Нарсаларни тасвирлашда улардаги рангларнинг қуюқ ва хилма -хиллигига, тўқ ва очлигига (тонига) эътибор бериш керак.

Энг ёруғ ер тухумнинг ялтираб турган жойи, энг тўқ ерлари қора ерида бўлса, қолган нарсалар рангларининг тўқ ва очлиги шу иккита, яъни, энг ёруғ ва энг қора ранглар оралигида ўз ўринларини топишлари керак. Албатта, тасвирда олдинги,ўрта ва орқа тарафда жойлашган нарсаларнинг бир-биридан фарқини аниқлаб олиш ҳам муҳим аҳамиятга эга.

4.8. Лессировка услуби

Энди ишни қандай услубда олиб боришимизни кўриб чиқайлик. Агар анъанавий мумтоз лессировкадаги каби рангларни навбатма-навбат, қатламма-қатлам қўйиш, оч ранглардан тўқ рангларга бориш услубида олиб борилса, у ҳолда аввало нарсалар энг оч рангларда бўяб олинади. Бир оз қуригач, тўқроқ ерлари бўялади, ранглар жонлироқ олинади. Шу тариқа тонларга ўтиб борамиз. Бунда бир рангнинг устига бошқаси қўйилганда, тагидаги ранг кўриниб туриши керак. Ранглар 2-3 қатламдан ошмагани маъқул, акс ҳолда, ранглар тозалиги ва жозибалиги йўқолиб, иш қорайиб кетиши эҳтимоли бор. Масалан, ҳаворанг матони умумий бўлган энг ёруғ оч тиниқ ва совуқ оч ҳаворангда бўяб оламиз, сўнтра, бир оз қуригач,ўргача тўқликдаги ерларни ҳаворангда бажарамиз. Сўнг, соя ва тўқ жойлари (ультрамин) тўқ бинафша ранг билан бўялади. Негаки, соя ва рефлекс жойлар рангларга бой кўринади. Шундай қилиб, очиликранглар устида совуқ тўқранглар бериб борилади.

Бошланғич курсларда айнан шу услуб талабага сабр-тоқат билан ишлашни ўргатади. Ишнинг тон жиҳатдан яхлитлигини таъминлайди ва тасвир тиниқ чиқади, рангларни тоза, соф олишга ўртатади. Бу услуб ҳар хил мақомда (прием) ишлаш имконини беради. Мўйқаламда сувбўёқни мўл қилиб бўяш ёки ярим қуруқ ҳолда қатлам-катлам қилиб бўяш (иш ниҳоясига етиб қолганда) мақсадга мувофиқ.

Назорат саволлари:

1. Акварель сўзининг маъноси?
2. Акварелда натюрморт ишлаш нимадан бошланади?
3. Ўзбек график рассомларидан кимларни биласиз?
4. “А.Навоий ва Хусайин Бойқаронинг ёшлиги” асарининг муаллифи ким?
5. Ракурс нима?
6. “Чойга” асарининг муаллифи ким?
7. Ложувард ранг қандай ранг?
8. Тасвирий санъатда симметрия нима?

Амалий топшириқлар:

1. Сувбўёқларда булутлар ва осмоннинг турли ҳолатларини тасвирланг.

2. Дала гулларидан тузилган гулдаста тасвирини ишланг.

3. Турли график ашёлардан фойдаланиб, табиат манзарасининг турлича ҳолатларини (шабада, шамол, ёмгир, қуёшли кун, тун ...) акс эттирувчи кўплаб этюдлар, ҳомаки чизгиларни машқ қилинг.

1-СЕМЕСТР

V БОБ. СОДДА ВА МУРАККАБ НАТБРМОРТ ТУЗИШ

1-мавзу. Мева ва сабзавотлардан тузилган натюрморт ишлаш

(тасвири мураккаб шаклдаги қумғон ёки хум, патир, чойнак-пиёлалар, турли мевалар ва иссиқ-совуқрангли матолар ҳамда сўзанадан тузилган миллий натюрморт)

44-расм. Юлдуз Қиличмурадова. Кўзали натюрморт. Қоғоз акварель. 2011 й.

Натюрморт сўзининг французча маъноси жонсиз табиат бўлса ҳам, буюк рассомлар ишлаган асарларни томоша қилар эканмиз, улар нақадар жонли, инсон ақлини лол қолдирадиган,

руҳий ҳолатига қувонч ва илиқлик бахш этадиган даражада маҳорат билан ишланганини кўрамиз. Бу табиат меваларию мўъжизаларидан руҳланиб, ҳалқ усталари томонидан яратилган палагу сўзаналар, кўзаю қумгонлар, лагану гиламларта қараб, завқу шавқимиз ошади, беихтиёр уларни ҳам ўз асарларингда акс эттиргинг келади.

45-расм. Эркин Нурманов. Наюрморт ишлаш босқичлари, қоғоз акварель. 2012 й.

Навбатдаги режада тасвири мураккаб бўлган, миллий буюмлар мажмуасидан ташкил топган натюрморт тузамиз. Бироз мураккаброқ, уй рўзғорлари буюмларидан нонсават, мис кўза, тандир нон, сўзана, палак иссиқ-совуқ рангли матолар ва мевалардан тузилган миллий натрюморт рангтасвирини бажариш назарда тутилади.

5.1.1. Мавзу танлаш

Юқорида айтиб ўтганимиздек, натюрморт тузишда мавзу танлаш катта аҳамиятга эга. Танланган буюмларимиз мавзуга мос келиши, уларнинг ҳажмлари ва ранглари ҳар хиллиги натюрморт композициясининг қизиқарли чиқишида ҳал қилувчи омиллардан бири бўлиб қолади. Натюрморт тузилганда, буюмлар бир гуруҳ килиб қўйилса-да, улар бир-бирини тўсиб қўймаслиги лозим. Йирик нарсалар орқароққа, унинг атрофига кичикроқ ва энт олдинга кичик ва майдароқ нарсалар қўйиш мақсадта мувофиқ.

5.1.2. Натюрморт қўйилганда нималарга эътибор қилиш керак?

Ўтган дарсларимизда бирон бир мавзуга мослаб нарсалар танланган эди. Улар мазмун ва моҳияти жиҳатидан бир-бирларига мос келиш кераклигини ҳам таъкидлаган эдиқ Бу галҳам айнан шу анъанага амал қилган ҳолда қумгон, ёнига болга ёки болта эмас, чойнак-пиёла, нон ва мева-чевалар қўямиз. Уларнинг тагига дастурхон сифатида бирон бир миллий руҳдаги мато ёки қийиқча ёки шунга ўхшаш битта ёки бир нечта турли матоларни ёзиб қўямиз. Натюрмортимизга янада жозибали ва миллий руҳ бериш учун орқадаги деворга сўзана осиб қўйиш мумкин. Натюрмортни қўйишда ёки ташкил қилишда яна нималарта эътибор қилишимиз керак? Авваламбор, хона ёруғ ва ёруғлик бир томондан, натюрмортнинг ён тарафидан тушиб туриши керак. Натюрмортни шартли равишда учта тарафга (планга): бизга яқин олдинги тараф, ўрта ва орқа тарафга бўламиз. Орқа тарафга ҳажми жиҳатдан каттароқ, мисдан ишланган қумгонни, ўртага патирни ва олдинги тарафга олмаю узумларни, яъни ҳажми кичик нарсаларни қўямиз.

5.1.3. Қисқа муддатли хомаки тасвирлар яратиш

Қуйидаги ишлар, яъни натюрморт мавзуси танлангач, унга мос нарсаларни гуруҳ қилиб жойлаштириб, видеоискатель ёрдамида қизиқарли композицияни танлаб оламиз. Натюрмортнинг чизма тасвири тайёр бўлгач, сув бўёқда ишлашни бошлаш мумкин.

46-расм. Қисқа муддатли натюрморт ишлаш.

47-расм. Камолиддин Нурманов. Қисқа муддатли натюрморт ишлаш.

Иш бошидан аввал, натюрморт тасвирининг композицион ечимини форматда қандай жойлашишини бир нечта вариантида кичикроқ қогозга хомаки рангли тасвир қилиб, бажариб кўрмоқ жуда фойдали. Унинг горизонгал ёки вертикал форматдаги ҳолатини ҳам аниқлаш лозим. Энг чиройли ва тўғри композицион ечими ҳамда форматда мутаносиб жойлаштирилгандан сўнг, асосий форматда иш бошлаш мумкин.

5.1.4. Кўриш нуқтаси

Натурани кўриш нуқтаси стол текислигидан бирмунча юқорироқда бўлиши керак. Натюрморт ва кўзимиз ўртасидаги оралиқ эса 2-3 метр бўлиши натюртмортни бир варакай ва яхлит кўришга имкон беради.

Форматга танлаб олинган ингичка қаламдаги тасвирнинг хомаки вариантини жойлаштирамиз. Натюрмортнинг конструктив контурли тасвирини яратамиз. Нарсаларнинг ўлчамларини ва конструктив қурилишини аниқлаб, уларнинг перспектив қисқаришларини аниқлаймиз.

5.1.5. Тасвирга ранг бериш

Конструктив тасвирга ранг беришда аввало нарсаларнинг оч, локал рангларини тасвирлаш муҳим. Шуни назарда тутиш керакки, расмни бўяшда аввал унинг бир қисми, сўнгра иккинчи қисми бўялмайди, балки ҳамма ерини бир йўла бўяш амалга оширилади.

Кейинги босқичларда тасвирдаги ранг нарсанинг асл ранги билан таққосланиб, соя ва ёруғлик даражаси топилади. Нарсаларнинг соя ва яримсояларини тўқлаштириб бориб, улар ёрдамида предметларнинг шакллари аниқлаштирилади ва тасвирланади. Нарсаларни шакл ва хажмларини бўрттириб чиқаришда уларнинг атрофидаги нарсалар билан бирликда тасвирлаш ва уларни ўзаро таъсирини, яъни рефлексини ҳам кўздан қочирмаслик тақозо этилади. Натюртмортнинг яхлитлигини таъминлаш, унинг фон билан боғликликда тасвирлаш муҳим аҳамиятга эга. Охирги босқичда тасвирнинг кескин ажралиб қолган қисмлари ранг ва тон жиҳатдан умулаштирилади, шу тариқа тасвирнинг яхлитлигига эришилади ва иш якунланади.

Назорат саволлари:

1. Акварелда натюрморт ишлаш нимадан бошланади?
2. Натюрморт сўзи нимани билдиради?
3. Уфқ чизиғи деганда нимани тушунасиз?
4. Буюм текислиги деб нимага айтилади?
5. “Буви ва невара” асарининг муаллифи ким?
6. Урол Тансиқбоевнинг машҳур асари қайси?
7. Гармония ибораси нимани билдиради?
8. Тасвирдаги акварель суртмаси кўплиги сабабли оқиб кетса, уни қандай йўл билан бартараф қилинади?

Амалий топшириқлар:

1. Сувбўёқда содда кўринишдаги иккита- учта нарсалардан иборат натюрморт ишланг.
2. Меъморий манзараларни график ашёларда ишланг.
3. Рангли бўрлар ёрдамида табиат манзараларини ишланг.

2-мавзу. ОДАМ БОШ ТАСВИРИ

(гризайль) формат 40х50 см.

Рангтасвирда одам бошини тасвирлашдан аввал, уни битта ранг (қора ёки жигарранг)да тасвирлашни машқ қилмоқ керак. Гризайль услубида ишланганда, бошқа рангларга алаҳсимасдан, сувбўёқда ишлаш услубини ўрганиш, сувбўёқнинг қандай хусусиятларга эта эканлигини билиб олиш катта аҳамият касб этади. Узоқ муддатда одам боши тасвирини бажаришда кўриш нуқтасини тўғри танлаш керак. Одатда, тасвирдаги уфқ чизиги елка ёки кўкрак қафаси баландлигида бўлади. Лекин бундай андозалар бўлиши керак эмас, чунки ҳар бир натура ўзигагина ҳос ҳолатга эта, шу сабабли композицион ечими ҳам ҳар сафар ўзгача ечимга эга бўлиши табиий.

5.2.1. Натура танлаш ва қўйиш

Қўйилмага ёши каттароқ, ўзига хос юз тузилишига эга бўлган озгинроқ, анатомик жиҳатдан яққол сезиларли эркак киши танглангани маъқулроқ.

Одам боши ёритилишида ҳар томонлама ёруғ ва соялар кескин бўлиши керак. Орқа тараф ранг ва тон жиҳатдан ёрқин бўлмаган бир хил кулранг газлама осиб қўйиш мақсадга мувофиқ. Аммо натуранинг ёруғ жойларидан тўқроқ, соя ва тўқ жойларидан очроқ мато танлаш лозим.

Иш бажарилишидан аввал, талаба қўйилмани қизиқарли композицион ечим вариантини топиши учунқогозга бир нечта кичик-кичик хомаки этюдлар қилиши яхши натижа беради. Одам боши бўйн ва елка қисми билан узвий тарзда қўшиб ишланади.

48-расм. Ботир Оллобеаганов. Одам боши рангтасвири.

5.2.2. Планшетга қоғоз тортиш

Одам боши тасвирини форматга тўғри жойлаштириш, яъни марказдан бироз юқорида жойлаштириш лозим. Тасвир қўйилма (натура)дан бироз кичикроқ бўлиши керак. Тасвир планшетга, ён тарафларидан елим билан ёпиштирилган қоғоз юзасига ишланади. Иш жараёнида сув теккан қоғоз таранглигини йўқотиб, қийшайиб қолади. Шунинг учун, расм чизишга мўлжалланган қоғоз планшетдан бироз каттароқ бўлиши, камида 2-3сантиметр чиқиб туриши керак. Қогознинг иккала тарафи юмшоқ ювгич-губка, паралон ёки каттароқ мўйқалам ёрдамида сув билан хўллаб олинади. Сўнг, планшет ён тарафларига елим (ПВА) суртиб чиқилади. Шунгача, анча сув шимиб юмшаб турган қогознинг ғадир-будир тарафи юқорига қаратилиб, планшетга

қопланади. Шундан сўнг, четлари букланган ҳолда планшетнинг ён тарафларига иккала қўл бармоқлари билан тарангқилиб тортилади ва ёпиштириб чиқилади. Аввалида нам қогаз бироз шишиб туриши мумкин, лекин қогоз қуригач, таранглашиб, бир текис ҳолатга келади. Иш жараёнида субўёқ теккан жой қайталаб, шишиши мумкин, лекин қуриши билан яна текисланади. Бу жараён бошланмасдан аввал, бажариладиган жой ва иш қуроллари ишлаш учун қулай қилиниши керак. Бўёқлар, мўйқаламлар, уларни артиш учун латта, палитра, банкадаги сув, сувбўёқнинг ранг ватонини синаб кўриш учун оққоғоз ва ўнг тарафда, уларни жойлаштиришга курси (табуретка) керак бўлади.

5.2.3. Одам бошининг конструктив тасвирини яратиш

Тасвир ўртача юмшоқликдаги қалам билан қоғоз юзасига қаттиқ ботирилмасдан, қорайтирилмасдан енгил ишланади. Қаттиқ қалам қогоз юзасда нотекис из қолдиради, у ерга бўёқ тушиб, тўқариб, ажралиб қолади. Ўта юмшоққора қалам эса, қоғозда қалин ёгли из қолдиради. У сув билан аралашиб, кир из қолдиради, сувбўёқ рангини бўгиқ, қорамтир рангга олиб келади. Шунинг учун тасвир ўртача юмшоқликдаги қаламда ишлаш тавсия этилади. Бу жараёнда хаёлни бир жойга жамлаб ишлаш, ҳато қилмасликка ҳаракат қилиш керак. Ўчирғични камроқ ишлатиш лозим. Акс ҳолда, у теккан жойини титиб юборади ва бу ерлар акварелда ишланганда,қорайиб қолиши мумкин.

5.2.4. Кичик эскизларни асосий асл нусхага катталаштириб ўтказиш

Ишланган кичик эскизларни асосий асл нусхага катталаштириб ўтказиш ҳам эътиборни талаб этади. Кичик эскизни катта форматга ўтказишнинг иккита услуби бор. Бири эскизни тенг иккига, тўртта, саккизта ва ҳоказо катакларга қалам билан, линейка ёрдамида бўлиб, чизиб олинади. Худди шундай сондаги, аммо каттароқ катакларни асосий қогозга планшетда чизиб чиқилади, чапдаги ва тепадаги биринчи қаторларини тартиб рақами билан белгилаб чиқилади (бу иш жараёнида адашиб кетмаслик учун). Катакма-катакичидаги тасвир қисмлари асосий қогоз юзасига кўчирилиб ўтказилади. Бу услуб кўп қоматли ва

кўп деталли, композицион жиҳатдан мураккаб бўлган асарларни катталаштиришда қулай.

Иккинчи услубда, қизиқарли деб танланган эскиз тўғридан-тўғри кўз билан чамаланиб, асл нусхага катталаштириб, ишлаб чиқилади. Бу услуб анча тажриба ва маҳорат талаб қилинади. Иш жараёнида янада сайқал берилиб, бир варакай эскиздаги хато ва камчиликлар бартараф этилади, бу эса ижодий ёндашиб, мукаммал тасвир яратиш имконини беради. Конструктив тасвир тайёр бўлгач, унга академик услубда ранг бериш учун, оғзи ёпиладиган ярим литрлик банкачага қора рангли ёки жигарранг сувбўёқдан бирини танлаб,суюқроқ қилиб колер тайёрлаб оламиз. Тасвир туширилган планшетни молбертга ёки стулга ярим қия қилиб жойлаштирамиз.

5.2.5. Тасвирга ранг бериш

Иш бошлашдан аввал тасвир туширилган қогоз юзаси губка ёки катта мўйқалам ёрдамида тоза сув билан ҳўллаб чиқилади. Бу қоғоз юзасини ёғсизлантириш учун қилинади. Тайёрланган колер билан аввал тасвирдаги предмедларнинг, фон, мато, девор ва инсоннинг ёруғ ерлари йўғон мўйқалам билан бўяб чиқилади. Шуни назарда тутиш керакки, узоқ муддатга мўлжалланган ишни бажарганда, ҳар бир буюм ёки текисликнинг хато текис девори бўлсин, чунки уларнинг ўзига ҳос бой тонлари ва ранглари бор. Шу сабабли уларни бир текис бўяб бўлмайди. Шундан сўнг, тасвирнинг қуриган ерларига тўқлантириш учун иккинчи ва учинчи марта бўяб чиқилади. Илиқ ва совуқ ранглар билан катлам-қатлам қилиб тон жихатдан тўқлантириб борилади. Тасвирни соя ва ёруғликка ажратиб, ёруғ ерлар илиқ, соялари совуқ ранглар билан ишлаб чиқилади. Шу тариқа рангтасвир ва қаламгасвирдаги умумийлик қонуниятига амал қилган ҳолда, умумийликдан, аввал йирик, кейин ўргача ва майда қисмларга ишлов бериб чиқилади.

5.2.6. Тасвирни умумлаштириш

Тасвирнинг айрим унсури (детали), буюм ёки қисмлари бир-биридан ажралиб қолмаслиги учун умумлаштирилиб, тўқ-очлиги мувозанатга келтирилади. Тасвирнинг олдинги, ўрта ва орқадаги

қисмлари кетма-кетлиги перспектива қонунига амал қилган холда кичрайишига эътибор қилиш керак. Биринчи пландаги деталлар аниқ ва кескинроқ ишланиб, олдинги ўринга олиб чиқилади. Иш жараёнида ҳар бир текислик ва шакл мўйқалам билан суртма (мазок) лар билан биринчи марта қатламма-қатлам қилиниб, астасекин тони кучайтирилади, шакл ва тони аниқланиб борилади. Сояларнинг энг тўқ жойлари бирданига эмас, балки атрофдагиларга таққослаб тўқлантирилиб борилса, соялар ҳам **ҳовали** кўринади. Нарсаларнинг ўз соялари ва улардан тушувчи соялар фарқини доим солиштирилиб, аниқлаб бориш зарур.

Тасвирнинг энг ёруғ ва энг қорамтир жойларини аниқлаб олиш зарур, улар бир-иккитадан ошмаслиги керак.Тасвирдаги бошқа тонлар ана шу икки тон спектори оралиғида бўлиши керак. Шу икки тон оралигида тасвирланаётган нарса ва буюмларнинг бой ва ранг - баранг, ранг ва тонларига эга эканлигига эътиборни қаратиш керак. Уларни шунчаки меҳаник равишда бўяб чиқмасдан, буюмлар шаклини аниқ чиқариш, тон жиҳатдан тўқ ва очлигига эътибор бериш, уларни бир- бири билан мунтазам таққослаб аниқлаб туриш керак. Иш якунида тасвирни яна бир кўздан кечириб, умумлаштирилган ҳолда якун ясалади.

49-расм. Дилюс Мурсалимов. Аёл портрети. қ.сувбўёқ 1974 й.

Назорат саволлари

1. Портрет жанри санъатнинг қайси турида қўлланилади?
2. Натура танлаганда ва уни жойлаштиришда нималарта эътибор қилиш керак?
3. «Гризайль» техникасида нима учун ишланади?
4. «Подмолёвка» нима?
5. Академизм нима?
6. Контур нима?
7. Ўчирғичнинг энг яхшиси қандай материалдан тайёрланади?
8. Мўйқаламни қандай ўраб сақланади?

Амалий топшириқлар

1. Таниқли ўзбек рассоми В.Кайдаловнинг «Алишер Навоий портрети» номли суратини альбом ёки каталогдан топиб, ўрганинг ва нусха кўчиринг.
2. Қора ретушь,одам бош тасвирини ишлаш.
3. Одам бош тасвирини сувбўёқларда этюдларини ишланг.

3-мавзу. ОДАМ БОШИ ТАСВИРИ

5.3.1. Портрет жанри ҳақида қисқача тушунча

Портрет французча портрет сўзидан олинган, инсон чехрасини худди ўзига ўхшатиб тасвирлаш деган маънони билдиради.

Портретга кишилар якка, икки киши ёки бир гуруҳ сифатида тасвирланиши мумкин. Портретга одамларнинг фақат боши, баъзан улар белигача ёки бўйи-басти билан тасвирланади. Портрет тасвирий санъатнинг учала турида ҳам қўлланилади. Портрет ўз табиатига кўра монументал, минатюрали, дасттохли, ишқий, ҳажвий бўлади. Рассомлар ижодида унинг автопортретхили ҳам кенг таркалган. Автопортретни рассом ойнадаги ўз аксига қараб яратади. Портрет рассомлар томонидан натурани кузатиш, хотирадан ёки шахснинг фотосидан, шунингдек, архив материали ёки адабий тасвиридан, оғзаки, сўз билан ифодалаш асосида, ҳатто вафот этган мархумнинг бош чаноғини ўрганиш асосида ҳам яратилиши мумкин.

5.3.2. Натура таилаш ва жойлаштириш

Ўқув маштулотларида жонли моделдан ишланганда, аввало, одам боши тасвиридан бошламоқ керак. Натурани (қўйилмани) танлашда ёши каттароқ, ўзига хос юз тузилишига эга анатомик жиҳатдан юз тузилиши мушаклари, яноқ суяклари, кўз атрофлари аниқ сезилиб турган аёл киши танлаш тавсия этилади.Ёши улуғ инсонларнинг юз тузилиши анатомияси яхши кўриниб турганлиги сабабли, уларни ўрганиш ва чизиш анча самарали кечади.Натурани кўз сатҳидан баландрок жойлаштириш лозим. Одам боши ёритилганда, ҳар томондан соя ва ёруғлиги аник кўриниб турсин.

Фон учун ранг ва тон жиҳатидан ёркин ва тўқ бўлмаган(нейтрал) мато танланади. Унинг тўқлиги натуранинг ёруғ қисмларидан тўқрок, лекин соя қисмларида очрок бўлиши керак. Одам боши елка қисми билан ишланади. Одам боши тасвири айнан ҳажмидан бир оз кичикрок чизилади.

Одам боши рангтасвирини сувбўёқда тасвирлаш, чизматасвир ва анатомия фанларидан олинган билим ва кўникмаларга асосланиб ишланиши назарда тутилади. Натура жойлаштирилганда, у ҳар тарафдан яхши кўриниши ва тасвирловчидан бироз юқорирокда, яъни уфқ чизиғи унинг елка ёки кўкрак қафаси қисмидан ўтиши керак.

Фонга ёрқин бўлмаган бир хил рангда, ўртача тўқликдаги матони текисроққилиб осиб қўйиш мақсадга лойиқ.

5.3.3. Одам боши тасвирини шакллантириш

Узоқ муддатга мўлжалланган одам боши тасвирини сувбўёқда ишлашдан аввал бир неча кичик ҳажмдаги хомаки тасвирлар ишлаб олинади. Бу тасвирларда бўлажак асл нусҳанинг композицион ечимини, ранглар тақсимотини, колоритини, тон жиҳатдан энт ёруғ ва энт тўққисмларни аниқлаб олиш керак. Бошқа тонлар, юз қисмларининг соялари ва улардан тушувчи сояларнинг бир-бирларидан фарқини аниқлаш ва уларнинг юқорида айтиб ўтганимиздек, энг ёруг ва энг тўқ тонлар оралиғида бўлишини ёдда тутиш керак.

Асосий асл нусхани устида ишлаш узоқ муддатга мўлжалланганлиги учун сувбўёққа мўлжалланган махсус қогоз (таршон)-нинг ғадир-будур дағал тарафига ишланади. Бундай қоғозлар қалин бўлиб, сувбўёқни ўзига яхши шимади. Унинг пишиқлиги учун иш жараёнида ҳато қилиб қўйилганда ҳам айнан шу ерини ёки керак бўлса, бутунлай планшет юзасини ювиб ташлаш, қайта ишлаш мумкин. Фақат шуни эътиборга олиш керакки, тасвирни бутунлай эмас, балки ишни давом эттириш учун тасвирни ва рангларни етарли даражада сақлаб қолиш керак.

Колоритини иссиқ ва совуқранглар тармониясига, уйғунлигига эришиш лозим. Тасвирнинг ҳар жиҳатдан яхлитлигига ва мувозанатлигига эришгач, хомаки тасвир (эскиз)ни асл нусҳага катталаштириб ўтказамиз.

5.3.4. Тасвирни форматга тўғри жойлаштириш

Тасвирни тўгри жойлаштириш учун у форматга тўлдирилган ҳолда, катта ёки жуда кичкина ишланади, атрофида бўш жойлар қолиб кетмаслиги керак. Композицияни ифодали ва чиройли ечими эса ҳамма қисмларнинг мантиқий асосланган муовазанатига эришиш орқали топилади. Ранг колорити иссиқ ва совуқ ранглар уйғунлиги орқали ташкил топади. Тасвирнинг ҳар жиҳатдан яхлитлигига ва мувозанатлигига эришилгач, хомаки тасвир асл нусхага катталаштирилиб ўтказилади.

Аввал тухумсимон шаклни форматга тўгри жойлаштиришдан бошланади. Унинг пастки қисмига цилиндирсимон бўйин қисми, у эса пастки қисми ҳамда елка билан мушаклар яхлитлигида пластик уланиб кетади. Леки ҳар доим ҳам бош йўналиши бўйин ва елка йўналиши билан бирхил бўлавермайди. Шу маънода бош бўйин, кўкрак қафаси ўрта чизиқларини белгилаш катта аҳамиятга эга. Одам бош конструктив тасвири натурадан бироз кичикроқ ҳажмда тасвирланади.

Инсон пластик юзтузилишини тасвирлаш учун унинг бош чаноғи қурилишини, мушаклар тизимининг тузилишига алоҳида эътибор бериш керак. Бош констуктив тасвирини яратишда юз тузилиш ўлчамларига доим бир-бирига солиштириб кўриш яхши натижа беради.

Тасвирни ўргача юмшоқликдаги қора қаламда, қоғозга қаттиқ ботирмасдан, контурли тасвир яратилади. Шу жараёнда ўчирғич-

ни камроқ ишлатган маъқул. у ишлатилган қоғоз юзаси титилиб кетади. Шу ерларга сувбўёқда ишлов берилганда, доғ-дог бўлиб қолиши мумкин.

Узоқ муддатда ишланадиган одам боши тасвирини яратиш қоғозни планшетга елимлашдан бошланади.

Тасвирнинг композицион ечими топилгач, ишлашга ўтилади. Баъзан тасвир қаламда бошқа қоғозда ишланиб, сўнг асл нусхага ўтказилади. Буни қоғоз планшетга елимламасдан аввал дераза ойнасидан тушаётган ёруғлик ёрдамида устма-уст қўйиб, тушириб олиш мумкин. Тасвир эса чизиқли контур шаклида ингичка чархланган қаттиқ қора қаламда ишлаб олингач, енгил ингичка штрихлар ёрдамида юз қисмлари, ҳажм ва деталларининг тасвирини аниқ белгилаш жуда муҳим.

Сувбўёқда портрет тасвирини рангларда навбатма-навбат қатламма-қатлам шакллантириб бориш талаб қилинади. Узоқ муддатли этюдда бузиб қўйилган қисмларни ювиш мақсадга мувофиқ эмаслигини ёдда тутиш керак. Айниқса, ёруғ ерларни эҳтиёт қилиш керак, негаки тўқ бўлиб кетганда, у ерларни тўғрилашнинг деярли имкони йўқ. Узоқ муддатга мўлжалланган сувбўёқли тасвирларда оқ бўёқдан фойдаланиш мумкин эмас, чунки рангларнинг бўғиқ ва қорамгир чиқишига олиб келади.

Натура ёрқин ва рангдор бўлмаган, нейтрал ҳолдаги фонда қўйилиши, унинг ранг бойлигига эътибор беришга имкон яратади. Кулранг ёки қора фонларга рангтасвирда – умумий колоритдан ажратмасдан, аксинча, бошқа ёрқин ёки оч ранглар умумийлигида ранг ва колорит уйгунлигида тасвирлаш керак. Қорамтир соч ёки либоснинг, айниқса, соя қисмлари рангдор олинса ҳам, ортиқча қуюқ ва бўғиқ рангларда бўялишига йўл қўймаслик керак. Сувбўёқда портрет ишлаш аввалида бир-иккита энг тўқ ерлари аниқланиб, иш ниҳоясига етмасданоқ бор кучида олиниши, лекин тасвирнинг бошқа қисмлари улардан тўқ бўлиб кетмаслиги керак.

5.3.5. Юз қисмларини шакллантириш

Бунинг учун авваламбор одам бошининг бўйи ва эни тақ-қосланиб аниқланиб, қаттиқ қаламда белгилаб олинади, юзнинг ўрта чизиғи чизиб олинади. Горизонгал ёрдамчи чизиқлар

ёрдамида кўз чуқурлигидан қулоқ чуқурлигига йўналган қисмни аниқлаб оламиз.Бурун пастки қисмидан, оғиз ва даҳани қисмлари эса бир-бирларига таққосланиб аниқланади.

Бурун эни бир кўз энига тенг. Пешона қисми, чакка тарафлар, туташувчи бурулиш текислиги, чегаралар, яноқ суяклари ва қулоқ супраси белгиланиб олинади. Сўнгра тепа ва пастки жағ олд тарафини ва ён тарафларини белгилаб олиш давом этади. Шу тариқа бурун уст ва ён тарафлари, бурун қанотлари энини кўз оралиғига таққослаб, белгиланади. Юқори ботиқ қисм пешона дўнглигига туташган кўз чуқурлиги ва унда жойлашган кўз олмаси билан пластик боглиқ ҳажмлари бир-бирига таққосланиб чизилади.

Бош бўйин ва елка камарига, бўйин кўкрак қафаси, ўмров (клучица) суяги, қулоқ орти сўрғичсимон ўсимта билан уланувчи йўналишини аниқлаш ҳам муҳим.

Кўз уст ва пастки қовоқлар йўналиши чизиб олиниб, қорачи қўрни ва йўналиши белгиланади. Кўз ва оғиз айлана мушакларининг ўзига хос пластик ечимини топиш лозим. Юз, бошқа қисм майда деталлар, лаб, бурун ва қулоқ тоғайлари шакллантирилиб, чизиб олинади.

5.3.6. Тасвирга ранг бериш

Тасвирга рангберишдан аввал уни тоза сув билан,губка ёки каттароқ мўйқалам ёки бир парча пахта бўлаги ёрдамида ёғсизлантирилади ва ортиқча қалам қатлами ювиб ташланади. Қоғоз нам вақтидаёқ тасвирнинг асосий ранглари (подмалёвка) бериб чиқилади. Бунда ранглар бир-бирига майинлик билан ўтиб, қўшилиб кетиши, ишга алоҳида жозиба беради.

Тасвирга ранг бериш навбатма навбат, қатламма-қатлам ҳолда очдан тўққа қилиб бўяб борилади. Оч ранглардан бошлаб, қатламма-қатлам бўяб бориш, тон ва ранг жиҳатдан аниқ тасвир яратишга имкон беради. Тасвирда энг тўқ ва энг оч ерларни аниқлаб, иш якунига етмасдан аввал уларни бирдан бўяб олиш керак.

Аввал оч ва суюқ сувбўёқларда керакли ранглар билан йирик текисликлар, фонни эса юзнинг ёруг ва соя қисмларига нисбати солиштирилиб, нарсалар бўяб чиқилади.

5.3.7. Тасвирни соя ва ёруғликка ажратиш

Одам бош тасвирини аниқ бажариш. Бунинг учун ёруглик ёрдамида юз тузилиш қисмларининг ҳажмини бўрттириб чиқариш, рангларнинг тон ва ёрқинлиги тақсимоти ва жойлашувини тўғри бажариш тақозо этилади.

Шу асосда юзнинг йирик қисмларига ишлов берилади, аввал юзнинг ёруг ерлари, пешона, бурун, чакка, даҳан ости ва бўйин ён тарафларига ишлов берилади. Уларнинг ёруғдан сояга ўтиш чегараларини топиш керак. Рангтасвирда ранг топиш учун натурани диққат билан кузатиш, ёруғликнинг тушиш нуқтасига эътибор бериб, пешона, юз, бўйин ва кўкрак қисмларини бирбирига таққослаб, ранглардаги фарқларни ажратиш, суртмалар билан қатламма-қатлам қилиб, очдан тўққа томон ишлаш орқали бажарилади.

5.3.8. Ранг ва колоритига таъсир қилиши мумкин бўлган омиллар

Ранг танлашда атроф-муҳит, тасвирланувчи терисининг ранги, унинг қуёшда қай даражада куйганлиги, оқ ёки қора танлиги таъсири ҳам ҳисобга олинади. Ҳатто қора сочни ҳам бир хил қора рангда бўяб бўлмайди, негаки, унга ҳам ёруғликнинг таъсири бор. Одам боши ва юзининг думалоқлигини билдириш учун унинг ёруғ, яримсоя, соя ва рефлексларни диққат билан ажратиб, ишлаб чиқиш шарт.

Бу талабга кўз, қовоқ ишлашда ҳам амал қилинади. Кўзнинг думалоқлигини, унинг ёруғ- яримсоя ва соч қисмларини ранг билан ишлаб чиқиш муҳим. Қошларни ҳам, киприкларни ҳам бир хил рангда бўяб чиқиш ярамайди, аксинча, қовоқни рангда, хажмини эса ёруғ ва соялари билан ишлаб чиқиш керак. Бурун ён ва паст қисмларининг юзаси, уларнинг ранг ва тон жиҳатдан фарқи кўрсатилади.

Тепа лаб ва пастки лабларни ажратиш учун тўқ чизиқ ўтказмасдан, думалоқ шакл сифатида текисликларга ажратиб,ранг билан шакл берилиб чиқилади. Иш жараёнида юз қисмлари ва деталларини доим ранг ва тон жиҳатдан таққосланиб, аниқлаб туриш, керак бўлса тузатишлар киритиш тавсия этилади.

Одам бош тасвирининг барча деталлари умумий, яхлит, катта шаклга бўйсундирилади. Ранг ва колорит яхлит ҳолда умумлаштириб, иш якунлади.

Якунлаш охирида бажарилган ҳамма ишларни яна бир кўздан кечириш, муҳокама қилиш, тасвирни узоққа қўйиб, натура билан таққослаб, атар ҳато ва камчилиги бўлса, тўғрилаш назарда тутилади.

Назорат саволлари

1. «Подмолёвка» нима?
2. "Абу Райхон Беруний" портретининг муаллифи ким?
3. Сувбўёқ мўйқалами билан мойбўёқда ишлаш мумкинми?
4. Сувбўёқ бўёғи қуригач, очлашадими ёки тўқлашадими?
5. Сувбўёқ бўёғи нимаси билан фарқланади?
6. Ёритгич (сафид) нима учун хизмат қилади?
7. Нарсаларга (натурага) ёритгич нури қайси тарафдан тушгани маъқул?
8. Акварель ишларининг асосий сифати нималарда намоён бўлади?

Амалий топшириқлар

1. Пастель (рангли бўр) ёрдамида одам бошини ҳар хил ҳолатини (ракурсда) ишланг.
2. Инсон ҳар ҳил руҳий ҳолатларини график ашёларда ишланг.
3. "Жалолиддин Мангуберди" портретининг муаллифи ким?

4-мавзу. ОДАМ БОШИ ПОРТРЕТИ

5.4.1. Натурани жойлаштириш

Одам боши портрети учун ёши каттароқ,ўзига хос юз тузилишига эга, образли натурани танлаш маъқулроқ. Ёши каттароқ одамнинг юз тузилиши анатомик жиҳатдан аниқроқ кўринади, уни ўрганиш ва тасвирлаш анча қулай.

50-расм. Шохрух Тоштурдиев. Одам боши портрети. Ўқув иши 2015 й.

Натурани кўз сатҳидан бирмунча баландроққа жойлаштириш керак.

Фонга ўргача ёрқинликдаги матони ортиқча бурмаларсиз қилиб, осиб қўйилади. Унинг тони натуранинг ёритилган ерларидан тўқроқ, энг тўқ қисмлари натуранинг соя жойларидан очроқ бўлсин. Натура либосининг ранги фонга яқинроқ, лекин унда тўқроқ ёки очроқ бўлиб ажралиб туриши маъқул. Шунда бор эътибор натуранинг юзига қаратилган бўлади.

Қўйилманинг ҳолати табиий ва қулай, ёшига, жинсига, психологик феъл-атворига яраша бўлиши ва белгиланган мақсад, яъни композициянинг мазмунига мос келиши керак.

Иш бошлашдан аввал натура ҳар томондан кузатилиб, унга хос энг муҳим жиҳатлар, бурилиш ва эгилиш бурчаги аниқланади, тасвирланувчи ҳақида маълум даражада тасаввур ҳосил қилиниб, у бутун иш жараёнида назарда тутилиши лозим бўлади.

Натурага қайси нуқтадан қаралишидан қатъий назар, уни яхлит, ҳар томонлама ҳис этиш ва тасаввур қилиш талаб этилади. Куб тасвири ишланганда, кўзга кўринмайдиган қисмлар ҳисобга

олинади, тасаввур қилиб ишлаганимиз каби, одам боши тасвири яратишда ҳам қайси тарафдан тасвирланмасин, айниқса, ён тарафдан (профиль) уни яхлит, бутунлай ҳамма қисмлари ҳам тасаввур қилиниб, юз қисмлари, кўз, бурун, қулоқ, лаб, перспективада қисқариши эътиборга олинади, кўринаётган қисмлари билан боғлиқ ҳолда жуфт-жуфт қилиб тасвирлаш асарнинг ишонарли чиқишини таъминлайди.

51-расм. Равил Содиқов. Аёл портрети. Қисқа муддатли рангтасвирлар

Қўйилма шундай жойга ўтқазилиши керак-ки, тушаётган ёруғлик авваламбор бош ҳажмини, пешана, бурун, кўз олмасини, юз қисм деталларини, шаклини ва ҳажмини бўрттириб кўрсата олсин. Албатта, ёритиш манбаи табиий ёруғлик бўлиши керак, лекин қуёш нурлари натурага тўғридан-тўғри тушишидан қочиш керак.

5.4.2. Қисқа муддатли ҳомаки тасвирлар ишлаш

Тасвирланувчининг ўрни, ҳолати, ранг ва тонлар гармонияси топилгач, узоқ муддатли одам боши портретини ишлашдан аввал қўйилманинг композицион ечимини, ранглар тақсимоти ва колоритини аниқлаш лозим. Бунинг учун бир нечта кичик форматларда хомаки ишлар қилиб олиш мақсадга мувофиқ. Унда майда ранг ва деталларга берилмасдан, яхлит-яхлит ранглар тақсимоти ва уларнинг ўзаро уйғунлигига эришиш, тон жиҳатдан аниқлигига, таянч нуқталари ва уларнинг мувозанатига эришиш мақсад қилиб қўйилади. Бу эса ечим мақсади сифатида ҳал этилади. Шундан кейингина бу этюдларнинг энг яхшисини танлаб олиниб, ундан намуна сифатида фойдаланилади, сўнг, асл нусхани бошлаш мумкин.

Асл нусхадаги одам боши тасвирини натурадан бироз кичикроқ ҳолда планшетнинг марказидан баландроқда жойлаштириш керак. Агар одам боши чапроққа ёки ўнгроққа бурилган бўлса, шу тарафдан кўпроқ масофа қолдирилиши айни муддао.

Тасвирни қаттиқ қаламда қоғозга ботирмасдан, одам бош чаноғининг конструктив контурли тасвирини яратамиз. Тасвир анатомия ва чизма тасвир фанларида олинган билимларга таянган ҳолда ишланади.

5.4.3. Одам бош портретини шакллантириш

Одам бошининг эни билан бўйига бўлган нисбатини топиб оламиз, горизонтал ёрдамчи чизиқ кўз чуқурлигининг ўртасидан ўтиб, қулоқ тешиги томон йўналади ва бош тахминан тенг иккига бўлинади. Пешона, тепа жаг ва пастки жаг қисмларига бўлиб чиқамиз. Пешона қисмини ҳам уч қисмга: бош, тепа пешона ва пешона дўнглиги қисмларига бўлиб чиқамиз.

Шу тариқа бўйин ва елкалар ҳам жуфт-жуфт қилиниб, перспективада қисқариши эътиборга олинган ҳолда енгил штрихлар билан ишлаб олинади.

5.4.4. Тасвирга ранг бериш

Контурли тасвир тайёр бўлгач, унга ранг беришдан аввал планшетни паралон ёки катта мўйқалам билан тоза сувда, жўмрак

остида енгил ювиб,ҳўллаб чиқамиз. Бу қогозни ёгсизлантириш ва ортиқча қалам графитидан қутилиш учун қилинади.

Узоқ муддатга мўлжалланган рангтасвирда сувбўёқни кетмакет, қатламма-қатлам бериб бориш катта аҳамиятга эга. Аввал одам бош портретини йирик қисмларига ранг беришдан бошлаймиз. Илиқ ва совуқ ранглардан фойдаланиб, юз, бўйин ва елканинг ёруг ерларига бериб чиқилади.

Бунда айнан ёруғ ерларни эҳтиёт қилиш, уларнинг тўқлашиб кетмаслигига аҳамият бериш керак. У ерларни тўгрилаш имкони жуда кам ва оқбўёқ (белила гуашевая) ишлатиб бўлмайди.

Юз қисмларинингрангини топиш учун натурани диққат билан кўздан кечириш керак. Ёруғликнинг тушиш нуқтасига эътибор бериб, бош, пешана, юз, бўйин ва кўкрак қисмларининг рангларини бир-бирига таққослаб, ранг ва тонлардаги фарқини ажратиб, суртмалар билан қатламма-қатлам қилиб,рангларда ишлов берилади.

Сувбўёқда ишлашнинг асосий қонунлардан бири-оч ранглардан бошлаб, тўқрангларда кучайтирилиб, тўқлаштирилиб борилади. Шуни назарда тутиш керакки, бир рангнинг устига иккинчиси қўйилаётганда, сувбўёқнинг тиниқлиги сабабли учинчи ранг ҳосил бўлади ва бундан унумли фойдаланиш керак.

5.4.5. Ранг танлашда атроф-муҳитнинг таъсири

Ранг танлашда атроф-муҳит таъсири ҳам, натура терисининг ранги, унинг қуёшда куйганлиги (тобланганлиги), оқ ёки қора танлиги, уни ўраб турган нарсаларнинг ҳам аҳамияти ҳисобга олинади. Шу сабабдан,ҳатто қора сочни ҳам бир хил қора рангда бўяб бўлмайди, унгаҳам ёруғлик ва рефлекс (нарсалардан қайтган ёруғлик)нинг таъсири бор. Айтилганлар инобатга олганҳолда, одам боши ва юзининг думалоқлигини билдириш учун унинг ёруғ, яримсоя, соя ва рефлексларини аниқлик билан ишлаб чиқамиз. Шу тариқа кўз қовоқларни ҳам ёруг, яримсоя ва соя қисмларига ранг билан ишлов берилади. Кичик деталларга ишлов беришда малакаси кам талабалар қош, кўз, қовоқ ва лабларни ҳам бир хил рангда бўяб чиқадилар. Бундай қилиш албатта ярамайди. Аксинча, уларни ҳам рангда ҳажмини бўрттириб, ёруғқ ва соялар ёрдамида ишлаш керак. Бурун устки қисми, ён тараф ва паст

текисликларини тон ва ранг жиҳатдан фарқини топиш керак. Айниқса, ҳажмларни бўрттириб чиқаришда соя ва ёруғликларнинг тақсимотини тўғри топиш, текисликларга ажратиб тасвирлаш ишнинг самарали чиқишини таъминлайди.

Устки ва пастки лабларни думалоқ шакл сифатида текисликларга ажратиб,ранг ва тон билан шакл бериб чиқилади. Иш жараёнида юз қисмлари ва деталларини доим ранг ҳамда тон жиҳатдан таққосланиб, аниқланиб борилади.

Одам бош тасвирининг барча деталлари яхлит, катта шаклга бўйсундирилиб, ранг ва колоритни умумлаштириш билан якунланади.

Назорат саволлари:

1. Сувбўёқ (акварель) бўёғи қайси санъат турларида кўпроқ қўлланилади?
2. Сувбўёқ ишларининг асосий сифати нималарда намоён бўлади?
3. Манеризм оқими қандай оқим?
4. "Марионетка" асарининг муаллифи ким?
5. Қаламтасвир техникаси деганда нима тушунилади?
6. Тасвирий санъат жиҳозлари деганда нима тушинилади?
7. Манзара тасвирлашда нималарга эътибор қилиш керак?
8. Ўзбек рассомларидан кимларни биласиз?

Амалий топшириқлар:

1. Сувбўёқда узоқ муддатли бирнечта манзара ишланг.
2. График ашёларда уй ҳайвонларини ишланг.
3. Пастелда одамлар қомати тасвирини яратинг.
4. График ашёларда одам қўллари тасвирини яратинг.

2-СЕМЕСТР

VI БОБ

1-мавзу. ОДАМ БОШИ ТАСВИРИ РАКУРСДА

6.1.1. Қўйилмани жойлаштириш

Бу қўйилма одамбоши тасвирини ракурсда тасвирланиши билан бирмунча мураккаблашади. Одам боши уфқ чизиғидан анча юқорида ёки пастда жойлашганлиги, қисмларнинг қисқариб кўриниши ишни анча мураккаблаштиради.

Тасвирланувчи учун ўрта ёшдаги, юз тузилишининг анатомик жиҳатлари яққол кўриниб турган эркак киши танлангани яхши.

Қўйилманинг бошини бир оз ён тарафга ва юқорига ёки паст тарафга қаратиб жойлаштириш керак. Натурани шундай ёритиш керакки, унинг юз қисмлари шакллари ва ҳажмлари аниқ кўриниб турсин.

52-расм. Дильюс Мурсалимов. Аёл портрети. қ. сувбўёқ 1974 й.

Фонга унча ёрқин бўлмаган бир-иккита турдош рангдаги мато осиб қўйилади. Тасвирланувчининг кийими фонда ранг ва тон жиҳатдан тўқроқ бўлиши керак. Бу натурани тон ва ранг жиҳатдан фазовий ҳолатини тасвирлашда осон кечади.

6.1.2. Қисқа муддатли хомаки тасвир яратиш

Натура жойлаштирилгач, жой танланиб, узоқ муддатли этюдни бошлашдан аввал бир нечта кичик хомаки қаламтасвир қилинади ва қўйилманинг жойлаштирув ўрнини (компоновка) ва композицион ечимини топиб оламиз. Тасвирни форматга жойлаштиришда унинг перспектива қисқаришларига эътибор беради. Шундан сўнг, ёрдамчи чизиқлар билан аниқланиб жойлаштирилади.

Хомаки тасвирнинг энг яхшиси танланиб, асосий асл нусхани бажаришга киришамиз.

6.1.3. Тасвирни форматга тўғри жойлаштириш

Қаттиқ ва учли қаламда тухумсимон тасвирни бўйин ва елка қисмлар билан боғлиқ ҳолда енгил белгилаб оламиз. Тасвир форматнинг (геометрик) марказидан бироз юқорироқдаги (оптик) марказда жойлаштирилади. Агар тасвирланувчи боши чап ёки ўнг тарафга бурилган бўлса, юз тарафидан кўпроқ, орқа тарафдан камроқ бўшлиқ қолдирилади. Шундай қилинганда, тасвир аниқ кўриш марказида жойлашиб, форматда мувозанатга эришилади. Бош тасвири натурадан бироз кичикроқ тасвирланади. Бош ва юз тузилиш деталлари анатомик ва преспектива қонунларига асосланиб ишланади.

6.1.4. Тасвирга ранг беришда нималарга эътибор бериш керак?

Тасвир тайёр бўлгач, унга ранг бериш йирик қисмлардан бошланади. Ранг танлашда инсон терисинингрангига ва қуёшда тобланганлигига эътибор қилиш керак. Бундан ташқари, ёруглик тушиш нуқтаси ва даражасини ҳам ҳисобга олиш керак. Ёруғликка яқин ерларни илиқ ва совуқ ранглар билан, рангнинг

оч ёки тўқлиги (тон) жиҳатдан кескинроқ ишланади. Ёруғликдан узоқлашган сайин ранг ва тонлар заифлашиб, кучсизланиб боради. Энг муҳими, бу жараён аста –секин, навбатма-навбат, ранглар қатламма-қатлам қилинган ҳолда оч илиқ ранглардан мураккаб тўқ рангларга қараб,ишлаб борилади.

Юз қисмларини ишлаганда,одам бошининг умумий катта шакли ҳисобга олинади. Кўз олмаси яримшарини, бош чаноғи, бурун олд ва ён тарафларини, яноқларини, лаб ва бошқа қисмларни аввал белгиланган тухумсимон умумий шаклга жойлаштириш керак. Доимо юз қисмларининг ёруғлиги ва сояларидаги тоннинг тўқлигини таққослаб, аниқлаб туриш керак.

6.1.5. Тасвирга ранг бериш

Иш бошида қўйилманинг бир-иккита энг ёруғ ва энг тўқ соя жойларини бор кучида олиш керак. Қолган барча қисмлари тонининг тўқ-очлиги унинг шу икки оралиғида бўлиш керак. Юз қисмларинингранги ни, умумий тафсилогини аниқлаган ҳолда пешона ранги ва тони, яноқларининг пушти рангини, чаккаларининг совуқроқ ранги, ўртасидаги қулоқ, даҳан, бўйин ва бошқа қисмларининг фарқини аниқлаб чиқиш керак. Бундай нозик ранглар тасвирини ишлашда шакл ва ҳажмларни бўрттириб чиқариш билан биргаликда олиб бориш керак.

Талабалар ўқув мақсадида бир қатор одам боши портретини бажарган бўлсаларда, рассом олдида турган портрет санъатининг вазифаларини ёддан чиқармасликлари керак. Ўқув машғулотларида асосан урғу бош қурилишига, ҳажмини бўрттириб чиқаришга, тон жиҳатларига берилсаҳам, натуранинг шахсан ўзига хос жиҳатларини, анатомик жиҳатдан юз қисм ва шаклларининг тузилиши, тон ва ёруғликнинг ўзига хослигини аниқ топиб, тасвирлашга алоҳида эътибор қилиш керак бўлади. Шу талабларга риоя қилиш тасвирланувчининг аниқ образини топишга имкон беради. Талаба реалистик тасвирлаш қонунларини билиши ва уларни қўллаш йўлларини ёддан чиқармаслиги зарур. Портретдаги ижодий вазифаларни фақат юқори курсларда эмас, балки, дастлабки бош тасвиридан тайёрланиб, малакасини ошириб бориши талаб этилади.

Бажарилганларни яна бир бора кўздан кечириш, уларни ранг ва тон жиҳатдан яхлит умумийликка келтириб чиқилқан ҳолда иш якунланади.

Назорат саволлари:

1. Ракурс нима?
2. Манзара ўзи нима?
3. Мариницик жанр?
4. Машхур Амир Темур портретининг муаллифи ким?
5. Пленер бу...
6. Қаламтасвир атамаларини айтинг.
7. "Доирачи қиз" асарининг муаллифи ким?
8. Камалакдаги ранглар нечта?

Амалий топшириқлар:

1. Пастель ёрдамида дарахт тасвирини ишланг.
2. Темперада одам бош этюдини ишланг.
3. Инсон ҳаракатларини акс эттирувчи қораламалар ишланг.

2-мавзу. ОДАМ БОШИНИ ЕЛКА ҚИСМИ БИЛАН ТАСВИРЛАШ

Узоқ муддатли қилиб, одам боши портретини елка қисми билан ишлаш галдаги вазифамиз. Энг аввало, қўйилманинг композициясини топиб олиш керак. Бунинг учун асосий ранглар тақсимотини аниқловчи бир нечта қисқа муддатли хомаки тасвирлар бажариш керак. Бунда қўйилган мақсад тасвирни форматга тўгри жойлаштириш, унинг композицион ечимини, ранглар тақсимотини, умумий колорит ечимини, тасвирланувчининг психолотик ҳолатини ва образли ифодалилигини қидириб топиб олишдан иборат. Албатта, буларнинг ҳаммасини ҳам қисқа муддатли, айниқса, кичик ҳажмдаги хомаки этюдлар орқали аниқ ва мукаммал ишлаш қийин. Лекин шундай бўлса ҳам, бу изланишлар талабани қўйилган вазифаларни ҳал қилишга ундайди. Изланишлар туркум ёки бир неча ишлардан сўнг, самара бера бошлайди, айни пайтда талаба ўзида малака ҳосил қилади.

53-расм. Дильюс Мурсалимов.
Одам бошини елка қисми билан тасвирлаш.

Бажарилган ишлар муҳокама қилинади, хато-камчиликларни асл нусхада тўғрилаб ишлаш йўл- йўриғи кўрсатилади. Энг яхшиси танлаб олиниб, асл нусхага катталаштирилиб кўчириш тавсия қилинади. Аввал айтганимиздай, тасвирни оққа кўчиришнинг иккита услуби мавжуд. Бири кўз билан чамалаб ўтказиш бўлса, иккинчиси катакка олиб ўтказиш.

Шу усуллардан бирини қўллаган ҳолда, тасвир катта форматга қаттиқ қаламда енгил чизиқлар билан одам боши тасвирининг асосий деталларини имкони борича аниқ ўтказиб олинади. Бош тасвири натурадан бир оз кичикроқ қилиб, бўйин ва елка қисмлари билан биргаликда жойлаштириб олинади.

6.2.1. Тасвирга ранг бериш

Конструктив ёки контурли тасвир тайёр бўлгач, тасвирга ранг берилади. Тасвирга ранг беришдан аввал, планшетни тоза сув билан жўмрак тагида, губка, поролон ёки катта йўгон мўйқаламда

шошилмасдан яхшилаб бир текис ҳўллаб олиш керак. Шу заҳотиёқ тасвирга ранг беришни бошлаш мумкин. Аввал орқа фонга, у хоҳ девор, хоҳ бир ёки бир неча матолардан иборат бўлсин, унинг асосий рангини топиб, очроқ қилиб ёруғ ерларини тиниққроқ рангда, сояларига ранглар қўшиб тўқроқ рангларда ишлаб чиқилади. Шу тариқа бош, юз қисмлари, бўйн ва елка йирик қисмларига илиқ ва совиқ ранглар билан ишлов берилади. Аввал, ёруғ қисмларга илиқ, тана рангини акс эттирувчи бўёқлар билан катта мўйқаламда бўяб чиқилади. Шуни ҳам назарда тутиш керакки, хоҳ ёруг ерлар бўлсин, хоҳ яримсоя ва соя қисмларга ранг беришда улар бир-биридан фарққилишини назардан қочирмаслик керак. Масалан, пешанадаги ёруг ерлар, бўйин ёки тана қисмдаги ёритилган қисмлардан фарққилади. Сабаби, улар ёруғлик манбаидан турлича масофада жойлашган, иккинчидан, улар қандай фонда жойлашганлиги ва уларни атрофидан ўраб турган нарсаларнинг рангининг илиқлиги ёки совуқлиги, тон жихатдан очлиги ёки тўқлигига ҳам боглиқ. Уларнинг сиртига тушаётган ёруглик нурларининг таъсири ҳам бор. Шу тариқа яримсоя, соя ерларнинг ҳам аста-секин методик кетма-кетликка амал қилиниб, илиқ ва совуқ рангларни қатлама-қатлам, очдан тўққа, илиқ ранг тусларидан совуқ ранг тусларига қараб ишлаб борилади.

Ўртача ва майда деталларга ўтган сари ранглар мураккаблашиб боради. Бу ишларни бажариш жараёнида юз қисмлари: кўз, бурун, лаб ва қулоқлар, одам бошининг умумий қовунсимон шаклда жойлашганлигини эътиборга олган ҳолда ишлаш керак.

Одам боши портрети елка қисми тасвири ва фон билан боғлаб ишланиши лозим. Перспектива қонунига амал қилган холда, нарсаларнинг кичрайиши ва оралиқ масофани узайиши аниқланиб, умумийлик сақланган ҳолда ишлаб чиқилади. Иш жараёнида натуранинг образини яратиш учун айнан шу натурага хос жихатларини топишга харакат қилиш керак.

Назорат саволлари:

1. Сангина, пастель, соус каби бадиий ашёлар тасвирий санъатнинг қайси турида қўлланилади?
2. Сафит нима учун хизмат қилади?

3. “Оналик.Тонг” асари маллифи ким?
4. Рангларнинг кучи нима билан белгиланиди?
5. Яхлитлик ва тус тушунчаси?
6. Рангтасвирда ёруғлик-соялар қонуни?
7. “Доирачи қиз” асарининг муаллифи ким?

3-мавзу. ОДАМ БОШИ ПОРТРЕТИНИ ЕЛКА ҚИСМИ БИЛАН ТАСВИРЛАШ (либоссиз)

Одам бошини елка қисми билан тасвирлаш учун натура сифатида озғинроқ, ёши каттароқ эркак кишини танлаш тавсия қилинади.

52-расм. Ўқув иши. Одам боши портретини елка қисми билан тасвирлаш (либоссиз)

Талабалар олдинги дарсларда ҳам одам бош тасвирини бўйин ва бу этюдда бўйин ва кўкрак қафасининг анатомик ва шаклан қурилишини яхшироқ тушуниш учун яланғочлаш тавсия қилинади.

Бунда бўйин анотомик қурилиши мушакларининг ҳолатини тўш юқорисидаги(ярём)чуқурлиги, ўмров суяги, кўкрак қафаси юқори қисми қурилишини ўрганиш анча осон бўлади.

Бундан ташқари, офтобда тобланган юз қисми билан қуёшдан либос билан яширинилган оч рангдаги тана қисмини таққослаш қизиқарли ранглар колоритини топиш имконини беради.

6.3.1. Қўйилмани тўғри ташкил қилиш

Натурани фондан бироз узоқроқ жойлаштириш тавсия қилинади. Бу натуранинг декоратив матолардан тузилган фондан аниқ ва яққолроқ кўриниши ҳамда қўйилманинг фазовий узоқлашишида ҳаққоний тасвирлашга имкон беради. Талаба бундай қўйилмани фонга, драпировкаларга яқин қўйилгани билан таққослаб, фарқини билиб олади. Айни пайтда унга бу қўйилмага натурани фазовий бўшлиқда тасвирлаш вазифаси маълум бўлади. Бутун эътиборни натурага қаратиб, фоннинг тонини аниқлади. Сўнг, диққат натурани шу фазовий муҳитда тасвирлашга қаратилади.

Натура шундай ёритилиши керакки, унинг юз қисмлари, бўйин мушаклари ҳажмлари бўртиб кўриниб туриши ва кўкрак қафаси билан узвий боглиқҳолда намоён бўлсин. Натурани ёритиш деганимизда, авваламбор, қуёш ёруғлиги назарда тутилади. Чунки сунъий нур, электр чироғи ёруғлиги натуранинг рангларини саргайиб кетишига, уларнинг нозик жилолари йўқолиб кетишига олиб келади.Қўйилмани форматга тўғри жойлаштириб олинади. Аввалги қўйилмаларда ҳам форматга тўғри жойлаштиришни ўзлаштириб олган бўлишимизга қарамасдан, ҳар гал янги қўйилманинг янгича ечимини қидиришга тўғри келади. Энг муҳими, планшетдаги натура ва унинг атрофидаги бўшлиқ мувозанатини топишга эришиш керак.

6.3.2. Қоғозни планшетга тортиш

Узоқ муддатли этюд ишлаш учун қалинроқ қогозлар: таршон (сувбўёққа мўлжалланган махсус қогоз), ватман ёки давлат белгиси (госзнак) қоғозини ишлатиш керак. Авваломбр, қоғоз планшетга, ёнларига елимланиши керак. Елимлашдан аввал қоғознинг иккала тарафини губка ёки жўмрак остида тоза сув

билан ҳўллаш, бироздан сўнг, яъни сув салқигандан сўнг, планшетга елимлаш мақсадга мувофиқ. Қоғоз қуригач, таранглашиб, ишлаш қулай бўлади.

Шуни ёдда тутиш керакки, узоқ муддатли этюдда ҳато қилиб қўйилган ёки тўқланиб кетган жойларни ювиш мақсадга зид. Айниқса, ёруғ қисмларни эҳтиёт қилиш керак, нетаки агар у ерлар тўқланиб кетса, тўғрилаш имкони деярли йўқ.

Агар мабодо иш бузилиб, ювишга тўгри келса, бутун планшетни кран остида ювиб ташланган тақдирда ҳам қоғоз аввалги оқ ҳолатига келмайди.

Бу ҳолда қогоз юзидаги елими ювилиб, қогоз бир оз титилиб кетади. Қайта рангқатламлари берилганда, аввалгидай шаффоф ва тиниқ чиқмайди.

6.3.3. Қисқамуддатли хомаки тасвир яратиш

Узоқмуддатли этюдни бошлашдан аввал ҳар доимгидай методик кетма-кетликка амал қилган ҳолда,қисқа муддатли бир нечта кичик хомаки тасвирлар бажарилиши лозим. Аввал қаламда ишлаб, сўнг, унинг сувбўёқда ранг ва колоритини топиб олиш керак.

55-расм. Р.Каримова. Қисқа муддатли хомаки тасвир яратиш

Улар орасидан энг яхшисини танлаб, катталаштириб, планшетда қаттиққаламда янги контурли конструктив тасвир яратилади. Тасвирга ранг беришда кетма кетликка амал қилинади, қатламма-қатлам ранг бериб борилади. Илиқ ва совуқ ранглар билан фонга, юз ва танадаги йирик қисмларга ранглар билан ишлов бериб чиқилади. Улар соя ва ёруғга ажратиб чиқилади.

6.3.4. Ранг ва колоритни аниқлаш

Ранг танлашда хатога йўл қўймаслик учун юз қисмлари ранги ва тонлари бир-бирига солиштирилиб, фарқини аниқлаб олиш лозим. Умумий тухумсимон шаклдаги бош, соч, пешона, чакка, ёноқлар, бўйин ва кўкрак қисмларининг ранги фарқлари диққат билан кузатилиб, бир-бирларига таққослади, шунда ранг ва тон, колорит топилади. Қўйилмадаги бир нечта энг ёруг ва энг тўқ соч жойлари бор кучида ранг берилади ва доим бошқа рангларнинг шу ранглар оралиғида бўлишига эътибор қилиш керак.

56-расм. Ўқув иш.одам боши портретини елка қисми билан тасвирлаш

Сувбўёқда портрет ишлашда рангларни қатламма-қатлам бериш муҳим аҳамиятга эга. Юз ва кийимдаги соя ёки тўқ жойларни ҳам бирданига қорайтириб, тўқлаштириб олиш ярамайди. Ҳатто қора сочни, қош ва кўзларни ҳам бир хил қора рангда эмас, балки аста-секин илиқ ва совуқ ранглар билан қатламма-қатламқилиб, кучайтириб борилади. Фонга нисбатан юздаги ранглар бир оз ёрқинроқ, олдинги пландаги қисмлари кескинроқ олинади. Портретни фон билан боғлиқ тарзда бўлишига эришилади.

Иш одам боши портретини ранг ва тон жиҳатдан умумлаштириб, фазовий кичрайишлари эътиборга олинган ҳолда якунланади.

Назорат саволлари:

1. Перспектива иборасини таърифланг?
2. Ўрол Тансиқбоев тасвирий санъатнинг қайси жанрида ижод қилган?
3. Ўрол Тансиқбоевнинг машҳур асари қайси?
4. Гуашь техникаси нимаси билан мойбўёқ техникасидан фарқланади?
5. Гуашь бўёгида ишланган тасвир қуригач, очлашадими ёки тўқлашадими?
6. “Дуторчи қиз” асарининг муаллифи ким?
7. Стилизация сўзининг маъноси нима?
8. Контраст ранглар деб нимага айтилади?

Амалий топшириқлар:

1. Осмон ва ернинг турлича ҳолатларини, уларнинг ранг ва колоритини ифодаловчи қисқа муддатли машқлар бажаринг.
2. График ашёлардан фойдаланиб, эски шаҳар кўринишларини ишланг.
3. Уфқ чизиғини мисоллар ёрдамида кўрсатиб беринг.
4. Сувбўёқда очиқҳаводаги одам қоматинингэтюдини ишланг.
5. Ҳайвонот боғига бориб, турли ҳайвонлар тасвирини график ашёларда тасвирланг.

6. Атиргуллардан тузилган ғулдаста тасвирини сувбўёқда ишланг.

4-мавзу. ОДАМ ПОРТРЕТИНИНГ ЯРИМ ҚОМАТИ

Аввалги машғулотларимизда узоқ муддатли қилиб, одам боши портретини елка, кўкрак қафаси юқори қисми билан ишлашни тасвирлаган эдик.

57-расм. Рухсора Каримова. Одам портретининг ярим қомати. Қоғоз гушь, ўқув иши. 2012 й.

Бу қўйилмада одам боши аввалгиларидан бироз кичикроқ бўлишига қарамай, унга алоҳида эътибор қилиш керак. Инсон қомати кўпроқ жой эгаллаши ва қўллар тасвири қўшилиши билан ишни анча мураккаблаштиради. Қўйилмага натура сифатида

анатомик жиҳатдан бош ва қўллар аниқ сезилиб турадиган ўртаяшар эркак кишини танлаш мақсадга лойиқ. Натурани шундай жойлаштириш керакки,горизонт чизиғи унинг елка қисмидан ўтсин.

6.4.1. Тасвирни форматта тўғри жойлаштириш

Натуранинг бошини ва қўлларини ёругликка шундай буриш керакки, уларнинг ҳажмлари аниқ кўриниб турсин. Фонга ранги унча ёрқин бўлмаган мато осиш керак. Натуранинг либоси фонга нисбаган тўқроқ ва ёрқинроқ бўлса, уни ранг, тон ҳамда фазовийжи ҳатдан тасвирлаш анча енгил ва фонга нисбатан олдинги планга олиб чиқиш осон кечади.

Қўйилманинг ҳолати табиий, лекин қизиқарли ракурсда ва ёшига муносиб бўлиши керак. Узоқ муддатли қилиб, этюдни бошлашдан аввал, натурани ҳар тарафдан кузатиб, ўрганиб чиқиш, қизиқарли композицион ечимини топишда ранглар тақсимоти ва колоригиниизлаш мақсадида қисқа муддатли, тезкор қаламтасвирлар ва рангли этюдлар бажариш керак бўлади.

Уларда барча қисмларни батафсил ишлаб чиқиш шарт эмас, балки, асосий тон ва ранг жиҳатдан асосий муносабатлар белгилаб олинади.

Колоритнинг иссиқ ва совуқ ранглар мутаносиблигига (гармониясига) эришиш лозим. Бажарилган хомаки тасвирлардан энг яхшиси танланиб, у асосида планшетда қаттиққаламда енгил, кўринар-кўринмас конструктив тасвир яратамиз.

6.4.2. Тасвирни анатомик жиҳатдан шакллантириш

Иш тасвирни форматга тўғри жойлаштиришдан бошланади. Бош, қомат ва қўлларни чизиқли контур шаклида, ингичка, қаттиқ қора қаламда ишлаб чиқилади. Юз қисмларини, ҳажм ва шаклларини аниқ қилиб ишлаб чиқиш жуда муҳим. Тасвирни аввалги қаламтасвир ва анатомик дарсларида олинган билимлардан келиб чиқиб, одам бош суяти ва мушаклар қурилмасига асосланиб тасвирланади. Бош ва бўйин боғлиқлигини мушаклар жуфтлигига асосланиб тасвирлаш лозим. Бош бўйин ва елка камаригача,ўмров суягиқулоқ орти сўрғичсимон ўсимта

(сосковидный отросток) билан уланувчи мушаккача, бош бурилган ҳолатини эътиборга олган ҳолда, ҳатто кўринмас тарафигача ҳам жуфт ҳолда тасвирланади.

Бўйин кўкрак қафасининг юқори қисми билан боғлиқликда белгиланади. Кўкрак қафасини умуртқа погонасиз тасаввур қилиб бўлмайди. Шу сабабли, бизга кўринмаса ҳам, уни тасаввур қилганҳолда унга боғлаб, умуртқа поғонасини эса бўйин қисмининг бош суягига, пастки қисмини ёнбош суягига бақамти ишланади. Тос суягига болдир суяги келиб уланади. Кўкрак қафасининг орқадаги юқори қисмига ёпишган курак суяги тепа уч тарафига ўмров (ключица) суяги уланиб, елка камарини ҳосил қилади. Бундан ташқари, курак суягининг уч тарафига уланган қўл, тирсак ва панжа суяклари ва мушаклар енгил белгилаб олинади. Айниқса, панжа, бармоқлар қурилмасига, уларнинг ўлчамларига ва ҳаракатига алоҳида эътибор бериш керак. Бармоқ ўлчамларини аниқлашда бармоқлар бўғимларининг йўналишини енгил ёрдамчи чизиқлар билан белгилаб чиқиш керак.

6.4.3. Юз қисмларига ишлов бериш

Одам боши умумий шаклини бўйин билан боғлаган ҳолда тасвирлангач, юз алоҳида қисмларини тасвирлашга ўтамиз. Кўз, бурун, оғиз чизиқларини белгилаб оламиз. Кўз чуқурлигини, унда жойлашган кўз олмасини умумий ҳажми ва шаклларини чизиб оламиз. Сўнгра, кўз энини ва бурчакларини белгилаймиз. Киприк ва қошларҳозирча чизилмайди. Бу анатомик қурилишдан кейин, устки либос чизиб чиқилади.

Тасвирнинг мукаммал чиқишига ёрдам бериб,ўз вазифасини ўтаган, кўриниши керак бўлмаган ёрдамчи чизиқлар ўчирғич дақаттиқ ишқаламасдан ўчириб ташланади.

Лабларни ҳам тўғридан тўғри, алоҳида тасвирлаб бўлмайди. Улар оғиз айлана мушаклари дўнглигида жойлашган. Пастки жағ тасвирлашда ва қулоқ ўрнини топишда, албатта, бош умумий ракурси эътиборга олинишикерак.

6.4.4. Тасвирга ранг бериш

Тасвирга ранг беришдан аввал планшетимизни жўмрак остида тоза сув билан губка ёки катта мўйқаламда ҳўллаб оламиз.

Қўллар бармоқларнинг бош қисми билан солиштирилиб,ҳажм ва ўлчамларда хато қилмаслик учун аниқлаб оламиз.

Либос бурмаларини тасвирлаганда,қомат ва қўл анатомик ҳажмлар ва улар ётган сатҳларни ҳисобга олиб ишлаш лозим.

Тасвирга ранг беришдан аввал, диққат билан натуранинг асосий ранги ва тони тақсимоти, қандай ранглар гаммаси асосида қурилганлигини кузатиб, таҳлил қилиш керак.

Натурадаги энг ёруғ тон ва ранг жиҳатдан энг тўқ ерларини топиб, бошқа қисмларнинг уларга нисбатини аниқлаб олиш талаб этилади.

6.4.5. Соя ва ёруғликка ажратиш

Ранг беришдан аввал, тон жиҳатдан ранги оч ерлар сувбўёқда ишнинг йирик қисмлари бўяб чиқилганда ҳам, тагидаги қаламтасвир кўриниб туриши мумкин бўлсин. Бу биринчи қатлам қуригач, иккинчи қатламнинг ҳам шаффоф рангда яримсояга ўтиш жойларита ранг бериб чиқилади. Шу билан бирга, ранг ва тон билан йирик ҳажмларни, юз ва қўлларни бўрттириб шакл бериш мақсадга мувофиқ. Тасвир умумий шаклланганда, қисмларга аниқроқ ишлов беришга киришишда, юз қисмларнинг ёруғлик манбаига нисбатан жойлашиш ҳолати, уларнинг ёруғлиги ёки соялиги ҳар хил бўлади. Бу юздаги ҳар хил қисмларнинг ранги ўзтаришига ва ҳар хил бўлишига сабабчидир. Ёруғликдаги рангларнинг нозик жилосини, ёруғлилик тонини, яримсоя ва соялигини аниқлаш лозим.

6.4.6. Рангни топиш

Юз, қўл, бўйин, умуман тери рангини, тўқ ва соя қисмларининг рангини тайёрлаш нозик иш. Чунки, тери рангига шунчаки қора ёки жигарранг қўшиб тайёрлаб бўлмайди. Уни топиш учун юзнинг ёруғ қисмларига таққослаб, қайси ранг илиқ, қайсиниси совуқлигини аниқлаб олиш муҳим. Ёруғ қисмларга куннинг ёруғлиги, соя қисмларга эса ён атрофдаги нарсаларнинг шуъласи таъсир қилиши мумкин. Йирик қисмларнинг ёруғ ва сояларига ранг бериб бўлгач, унинг нозик жилваларини акс эттиришга ўтилади.

6.4.7. Ҳажм ва шаклларни бўрттириб чиқариш

Ҳар бир ранг суртмасини қўйишда, у юз ҳажм ва шаклларни бўрттириб чиқишига хизмат қилиши керак. Акс ҳолда, юздаги шунчаки рангли доғларга айланади. Ҳар бир соя ва ёруглик тушган қисм маълум бир шакл юза билан боглиқ. Одам юзининг ўзига хос рангини, юз қисмларининг бир-бирига нозик фарқларини, илиқ ва совуқ рангларнинг алмашувини кўриш ва англаш зарурдир.

6.4.8. Ранг ва колоритнинг яхлитлигига эришиш

Бунинг учун доим юз рангини фон, либос ва қўллар билан таққослаб, барча қисмларни алоҳида эмас, балки, яхлитликда тасаввур қилиш ва ишлов бериш керак. Одам боши бўйин билан боғлиқҳолда рангларини бир-бирига бўлган нисбатини фонга, либосга, сочга таққослаб, ранги аниқлаб олинади. Юз қисмлари ҳам кўз, бурун, лаб, қулоқлар қовунсимон шаклга жуфт қилиб, ёруғликка нисбатан жойлашиши ҳисобга олинган илиқ ва совуқ рангларда ишлов берилади. Кўзларни алоҳида эмас, кўз чуқурлигида жойлашган кўз олмасига ёруғ ва соя ажратилиб, ҳажм берилгандан кейин кўз шакли чизилади. Кўз чуқурлигини эса юз яноқлари, пешона, бурун билан боглиқлигида тасвирлаш керак. Кўз оқини оқ қолдирмасдан уларни ҳам кўз олмаси каби ҳажмда тасвирлаш керак. Қорачигини бир хил қора ёки житарранг билан бўяб қўяқолиш ярамайди. Бу уларнинг умумликда ажралиб қолишига сабаб бўлади. Улар ҳам кўз олмасининг давоми, фақат ранги ва тон жиҳатидан ўзгача холда, уларни ҳам ёрқин, ёруг, яримсоя ва қовоқлардан тушувчи соя жойлари бор.

6.4.9. Тасвирланувчининг психологик ҳолатини тониш

Кўз инсон қалб ойнаси дейилади, чунки у психологик ва физиологик ҳолатни акс эттиради. Шу сабабли, кўзни тасвирлашда ниҳоятда эътиборли бўлиш керак. Бундан ташқари, кўзлар кичиклиги сабабли, уларни тасвирлашда шошмасдан, ранглар қатламма-қатлам қилиб қўйилади. **Кўзлар** бурунниг юз қисмларига туташиб кетган, икки ён тарафи, битта юқори ва

пастки текистликлардан иборатдир. Ёруғлик қайси тарафлардан тушишини эътиборга олган ҳолда, енгил, илиқ ва совуқ рангларда ёруг, яримсоя ва соя тарафлар ишлаб чиқилади. Бурун тешиклари, бу икки қора тешик эмас, балки ташқаридан бурун қанотлари билан боғлиқ мураккаб шаклга эга. Лаблар ҳам мураккаб, бироз бўртиб чиққан шаклга эга. Лаб ўрта чизиғининг тўғри горизантал туриши инсоннинг вазмин ҳолатини билдирса, лаб бурчакларининг юқорига интилиши эса жилмайиш, кўзларнинг чақнаши, хурсандчилик кайфиятини билдиради, ёки аксинча, пастга осилиши хафаликни, хомушликни билдиради. Пешана тиришиши, қошлар уюлиши, қовоқ осилиши, кўзларнинг чақчайиши, муштларнинг тугилиши ва ҳакозалар инсон ички ҳолатини акс эттирувчи жузъий белгилар, ҳолос. Аслида инсон психологик, руҳий холати чексиз бўлгани каби, уларнинг белгилари ҳам бир талай. Шунга қарамасдан, бўлажак рассом тасвирланувчини доим кузатиши, ўрганиши талаб қилинади.

Назорат саволлари:

1. Бадиий образ деганда нимани тушунасиз?
2. Анимал жанр бу?
3. Чизиқли перспектива деб нимата айтилади?
4. Асар деб нимага айтилади?
5. “Шафтолиси бор қиз” асарининг муаллифи ким?
6. Триптих нима?
7. Пистоқи ранг қандай ранг?
8. Экстерьер нима?

Амалий топшириқлар:

1. Янти шаҳар кўринишлари вақурилишлари тасвирини график ашёларда ишланг.
2. Инсон қиёфасининг пластик хусусиятларини тезкор чизгиларда қидириш.
3. Икки –учта инсон қиёфасининг пластик ечимини тезкор чизтиларда қидириш.

ТАСВИРИЙ САНЪАТ АТАМАЛАРИНИНҒ ИЗОҲЛИ ЛУҒАТИ

А

Абрис – чегара чизиқ, сувратдаги тасвир, ранг ва тусларнинг чегарасини белгилайди.

Абстракционизм - лотин тилидан олинган бўлиб, мавҳум, ноаниқ деган маънони англатади. Бу оким XIX аср охири XX аср бошларида Европада пайдо бўлган. Санъатдаги мазкур йўналиш намояндалари нарса ва ходисаларни реал тасвирлашдан воз кечганлар. Уларнинг асарларида борлиқ эмас, ижодкорнинг ҳис-туйғулари, шакл ва ранглар ўйини акс этган. Абстракционизм окимидаги асарларда маъно ва мазмун айрим доғ, ҳажм, чизиқ, рангларнининг тартибсиз ҳаракати орқали тасвирланади.

Автолитотрафия – юнонча тошга чизаман деган маънони англатади. Унда рассом ўз асарини тош устига ишлаб, сўнгра ундан қогозгатошбосма услубида тасвир олади.

Авангард – француз тилидан олинган бўлиб, "олдиндаги қўрикчи" маъносини англатади. Авангардизм оқими XX аср бошларида Францияда пайдо бўлган. Унинг тарафдорлари санъатни тубдан янгилашни мақсад қилиб олганлар. Авангардизм оқими вакиллари ўша даврга ча мавжуд бўлган реализм, романтизм, импрессионизм каби окимларни танқид қилиб, санъат асарларига замонавийликни олиб киришга уринганлар. Уларнинг гоялари XX аср бошларида мавжуд бўлган кубизм, формализм, футуризм, сюрреализм, экспрессионизм каби оқимларда ўз аксини топган.

Автопортрет – "Авто" сўзи юнон тилидан олинган бўлиб, ўзим маъносини англатади. Автопортрет эса ўзимнинг портретим, демакдир. Кўпчилик рассомлар ойнага караб, ўзларининг портретларини ишлашади. Автопортретда рассомлар ўзларининг феъл атворлари, табиати, ички дунёсини кўрсатмоқчи бўладилар.

Агитплакат – графиканинг бир тури бўлиб, унда турли гоялар таргибот ва ташвиқот қилинади.

Академизм – тасвирий санъатдаги академик услубга асосланган бадиий йўналиш. Баъзида бу ном билан янги бадиий йуналишларни ҳам аташади.

Акватинга – металлга чукур ўйиб ишланадиган гравюранинг бир тури. Бунда рассом металл тахтачанинг айрим жойларига аввал асфальт кукунини сепиб, кейин уни азот кислотасида ювади.

Акварель – лотин тилидан олинган бўлиб, сув маъносини англатади. У сувда яхши эрийдиган ва ювиладиган майин, шаффоф буёқ. Акварель тасвири ниҳоятда рангли, нафис ва нозик, у кўпинча қоғоз устита ишланади.

Аллегория – юнонча "ўзгача ифодалаш", яъни мажоз маъносини англатади. Бу йўналишдаги ижодкорлар мавҳум тушунча ва ғояларни аниқ образлилик, бадиийлик ёрдамида рамзий тарзда, муайян нарса, воқеалар орқали ифодалайдилар.

Фреска – девордаги қуриб ултурмаган нам сувоқ устига бўёқ билан ишланадиган тасвир.

А-ля прима – ҳўлланган қоғоз устида акварель бўёқ билан тезда расм ишлаш усули.

Анимал жанр – ҳайвонот дунёсини, жониворларни тасвирловчи тасвирий санъат жанри. У мультипликацион фильмларда ҳам кенг қўлланилади.

Анималист – ҳайвонларни тасвирловчи рассом, ҳайкалтарош.

Антик санъат – Қадимги деган маънони билдиради. Бунда қадимги даврлардаёқ тараққий этган қадимги Юнон, Рим санъати назарда тутилган.

Аппликация – лотинча бўлиб, ёпиштириш маъносини англатади. Мазкур тасвирлаш техникаси табиий (барг, тош, мева-сабзовотларнинг уруғ ва пўчоқлари), бадиий (рангли, фольга қоғозлар ва бошқ.) ва ташландиқ (газмол парчалари, дори-дармондан, хўжаликда ишлатилиб бўшаган нарсалар ва бошқ) материаллар ёрдамида текислик устига ёпиштириш усулнда бажариладиган тасвирий ишдир.

Асосий ранглар – қизил, сариқ, зангори ранглар шундай деб аталади. Бу рангларни бир-бирлари билан аралаштириб, бошқа кўп ранглар олинади.

Ассиметрия – юнон тилидан олинган бўлиб, симметрик эмас деган маънони англатади. Тасвирий саънатда асардаги деталларни, сувратни чап ва ўнг ёки юқори ва пастки томонларидаги тенглик, ўхшашлик аломатларининг йўқлиги ассиметрия ҳисобланади.

Афсонавий жанр – ҳалқ оғзаки ижоди асосида тасвирий санъат намуналарини акс эттирувчи жанр. Бундай жанрда яратилган тасвирлар афсонавий одам ва махлуқлар (ҳайвонлар) бўлиб, ҳақиқатда улар ҳаётда бўлмайди. Масалан, дев, аждар, кентавр, сув париси, пегас, путти, трифон ва бошқалар шулар жумласидан. Афсонавий жанрда яратилган ишларнинг аксарияти рангтасвир ва ҳайкалтарошликка хосдир.

Ахзар – ранг номи, медицинада ишлатиладиган зелёнканинг ранги.

Ахроматик ранглар – юной тилидан олингаи бўлиб, рангсиз деган маънони англатади. Улар оқ қора, кулранг ва уларнинг аралашмасидан ҳосил бўлган туслардир.

Б

Бадиий анъана - қадимдан инсон фаолиятининг адабиёт, санъат каби соҳаларида эришилган ва сакланиб қолинган илгор ютуқлар ҳамда тажрибалар мажмуи.

Барельеф– французча "паст рельеф" маъносини англатади. Ҳайкалтарошликда ишлатиладиган рельеф атамасининг бир тури. Рельефнинг бу турида тасвир текислик юзасидан, унинг ҳақиқий ўлчамининг ярмидан кам нисбатида бўртиб чиқади. Масалан, танга, металлар бунга мисол бўла олади.

Багет – тайёр расм, суврат кабиларни ичига жойлашиттириш учун мўлжалланган ва сирти ўйма металл ёки ганч нақшлар билан безатилган тўртбурчакли мослама.

Бадиий кўргазма – дейилганда тасвирий, амалий, меъморчилик санъати асарлари ёки лойиҳаларнинг оммага намойиш этилиши тушунилади. Улар музей, галерея, санъат саройлари ва ижодий марказларда ўтказилади. Кўргазма бир ёки бир неча муаллифларнинг ёки тасвирий санъатнинг айрим тур ёки жанрлари бўйича ҳам ўтказилади. Улар даврий ёки доимий ва кўчма тарзда ўтказилиши мумкин. Бадиий кўртазманинг ҳалқаро, минтакавий, миллий турлари ҳам бор. Бадиий кўргазмада биргина асарнинг қўйилиш ҳоллари ҳам бўлган. Масалан, кўп йиллардан буён Леонардо да Винчининг "Мона Лиза-Жоконда" номли асари якка тарзда кўчма кўртазмаларда намойиш этиб келинмоқда.

Бадиий академия – бу ном билан асосан рассом, ҳайкалтарош, меьморлар тайерлайдиган олий ўқув юртлари аталади. Шунингдек, бу ном билан нафақат ўқув юрти, балки уларга раҳбарлик қиладиган, ташкилий ишларни олиб борадиган давлат муассасалари ҳам юритилади. Масалан Ўзбекистон Бадиий академияси.

Баргикарам - бу номкарам баргининг ранги.

Батал жанри-ҳарбий мавзуни, яъни урушга оид жангу жадалларни акс эттирувчи тасвирий санъат жанри. У тарихий жанрнинг бир тури сифатига қаралиши ҳам мумкин.

Баталист–ҳарбийлар ҳаёти ва уруш, жанг лавҳаларини тасвирлайдиган рассомларга қўйиладиган касбий ном.

Бинафша – ранг номи, бинафша гулининг ранги.

Блик – нарса ва тасвирларнинг энг ёруг, ялтироқ жойи.

Бош безак – китобларнинг ички безаги ва варақнинг энг тепа қисмида бериладиган тасвир. Улар рангли ёки нақшли бўлиши мумкин.

Бронза – мис, қалай, алюминий, бериллий, қўргошин каби металлар аралшмасидан ҳосил бўлган қотишма (жез). Унинг туси кумуш рангни эслатади.

Бучарда–ҳайкалтарошнинг тоштарошликда қўллайдиган иш асбоби.

Бўёқ– тасвирий санъатда, шунингдек, бадиий безак ишларида ишлатиладиган қоришма. Унинг мойбуёқ, акварель, гуашь, темпера, эмаль, эмулсия каби турлари бор.

Биеннале – икки йилда бир марта бўладиган кўргазма номи.

Бюст – французча сўз бўлиб, "кўкрак" маъносини англатади. У одамнинг кўкрагидан юқори қисмини тасвирлайдиган ҳайкал ҳисобланади.

В

Вернисаж – кўргазманинг очилиши. Дастлаб у Францияда "кўргазмадан олдин рангтасвир асарлари сатҳига лок бериш", –деган маънони англатган.

Витраж – ойна устига бўёқбилан ишланган рангтасвир. Витражни икки томонлама кўриш мумкин. Улар кўпинча маъмурий, ўқув юртлари биноларининг, уйларнинг эшик ойналарига ишланади.

Г

Галерея - тасвирий ва амалий санъат асарлари сақланадиган ва кўртазмалар ўтказиладиган махсус бино.

Гамма – узаро уйгун ранглар йиғиндиси бўлиб, унда биронта ранг етакчилик қилади. Масалан, илиқ ранг гаммаси, совуқ ранг гаммаси, ёрқин ранг гаммаси шулар жумласидан.

Глиптика – қимматбаҳо тошга ўйиб туширилган тасвир, баъзида зеб-зийнат ва муҳр ўрнида ҳам ишлатилади.

Гравёр – металл, тош, ёғочга ўйиб тасвир ишлайдиган уста, рассом.

Гравюра –французча сўз бўлиб, "ўяман" маънони билдиради. Гравюра металл, ёғоч, линолеум, тош каби материалларни махсус асбоблар билан ўйиш орқали ҳосил қилинадиган ва улардан қогозга кўчириладиган тасвир тури.

Грифон – қадимги Шарқ санъатида учрадигантанаси арслон, калласи ва қаноти бургутсимон афсонавий махлуқ тасвири.

Гризайль – тасвир усули бўлиб, биргина бўёқ билан ишланган тасвир. Бунда кўпинча кизғиш, қора, жигар, зангори ранглар қўлланилади.

Грунт – тасвир ишланадиган замин. У картон, бўз, девор бўлиши мумкин. Унга тегишли қоришма суртилган бўлади.

Гуашь – итальян тилидан олинганбўлиб, "сувли бўёқ" маъносини англатади. У сувда яхши эрийди. Гуашь бўёғи акварелдан қоғоз юзасига бир неча қават қилиб, турлича қалинликда берилиши мумкинлиги билан фарқланади.

Гулгун – ранг номи, кечки шафақ пайтида рўй берадиган кўриниш ранги.

Д

Дастгоҳли рангтасвир – рангтасвирнинг дастгоҳ (мольберт) да ўрнатиб ишланадиган тури. Рангтасвирнинг бу турида тасвирланаётган одам, ҳайвон ва бошқаларнинг ўлчамлари ўзининг ҳақиқий ўлчамидан катта бўлмаслиги лозим.

Деворий рангасвир – (фреска, алфреско) – уй шифти, деворга берилган сувоқ қуриб улгурмасдан унинг устига ишланган тасвир. Улар баъзан шифт, девор устита қопланган мато, қогоз устига хам ишланади.

Декорация – театр саҳнасида спектакль мазмуни билан боғлиқ ҳолда тасвирланадиган безақ. Улар рангтасвир ва бутафор шаклида бўлади.

Диптих - қўш тасвир. Кўпинча улар бир мавзу ва бир-бирига якин мазмунда бўлиб, ёнма-ён намойиш этилади.

Ё

Ёдгорлик ҳайкал – машҳур ва тарихий шахсларга бағишлаб ишланган ҳайкал. У маҳобатли, рельефли ёки дастгоҳли-юмалоқ бўлиши мумкин.

Ёруғ-соя – (ёруғ ва соя) тасвирий санъат назариясига доир атама. Уни ёруг ва соя қонуни деб ҳам аташади. У тасвирланаётган нарсалар ёки тирик мавжудотлар қаламтасвири ва рангтасвирининг ҳажмли қилиб ишланишида қўлланилади.

Ёруғ (шуъла) – тасвирий санъатнинг назарий асосларига оид атама бўлиб, нур ва соя қонунига тегишлидир. Маълумки, ҳар қандай нарса ва мавжудот ҳажмлидир. Расмда уларнинг ҳажмли эканлигини ёруғлантирмасдан туриб, кўрсатиб бўлмайди. Бунда нарсанингёруғлик манбаига қараган кисми ёруг, тескари томони соя бўлади. Уларнинг ўртасидаги қисми ярим соя дейилади. Ёруг атамаси шундан келиб чиққан.

Ж

Жанр – ҳаёт лавҳалари, кўринишларини унинг мазмунига кўра тасвирловчи бадиий асар тури. Масалан, манзара, натюрморт, маиший, портрет каби а тасвирий санъат жанрлари мавжуд.

Жангнома – (батал) ҳарбий мавзудаги тасвирий санъат асарларининг жанри.

Жайдариранг – локал ранг. Тасвирланаётган нарса, буюмнинг асосий ранги ёки бир ранг билан аталиши. Масалан: барг – яшил, осмон зангори.

Жигарранг – ранг номи, ҳайвонларнинг жигари рангига ўхшаш ранг. Баъзан уни "қўнгир" деб ҳам аташади.

З

Зарҳал – ранг номи, тилласимон ранг.

Зарғалдоқ – ранг номи. Апельсин, мандарин ёки қовоқнинг ички рангига ўхшаш.

Зангори – ранг номи, тўқ осмон ранги.

Заъфарон – ранг номи, тўқ сариқранг.

Зарҳал ҳарф – китобларнинг боб ва фасллари матн қисмидаги безакли ёки йирик қилиб ишланадиган биринчи ҳарфи.

Зумрад – ранг номи, яшил ялтироқ тош рангига яқин ранг.

И

Иллюстрация – лотинча бўлиб, "кўргазмали" тасвирлаш, ёритиш маъносини англатади. Улар оқ-қора ёки рангли расмлар, суврат, схема, жадвал, диаграмма шаклида бўлиб, китоб, журнал, газеталарнинг мазмунини осон ва тез идрок этишга ёрдам беради.

Иликранглар – кишиларда иликлик (иссиқлик) ҳисларини уйғотувчи ранглар. Уларқизил, сариқ, зарғалдоқ, малла, новвоти, қирмизи, пушти, шингоб, сабза, садаф, лоларўй, гулгун, норанжваш, сомоний, баргикарам каби ранглардир.

Импрессионизм – Франсузча бўлиб, "таассурот" маъносини англатади. Бу ижодий оқим XX аср бошларида Франсияда шакл-ланган бўлиб, саънат асарларида рассомлар ҳаётдаги мураккаб жараёнларни тез, осон идрок этиладиган қилиб тасвирлашга ҳаракат қилдилар. Ҳаётдаги реал борлиқни харакатда ва ўзгарувчанликда, ҳаётдаги энг характерли дақиқаларни реал, ҳақиқатда қандай бўлса, шундай тасвирлаганлар. Уларнинг асарларига суврат деталларининг мувозанатда бўлмаслиги, композициянинг бир нечта бўлакларга бўлиниши хос.

К

Карикатура – итальянча сўзбўлиб, "бурттириб тасвирлаш" маъносини англатади. Бундай ҳажвий расмларда ижтимоий, сиёсий, маиший мавзулар акс этади. Карикатура мавзусидаги расмларда айрим воқеа ва шахслар танқид қилинади, улар устидан кулинади. Айрим ҳолларда уларда баъзи кишилар дўстона-ҳажвий тарзда ифодаланиши ҳам мумкин. Карикатура жамиятда рўй бераётган хўжасизлиқ исрофгарчилиқ порахўрлиқ, лаганбардорлиқ,

ичкиликбозлик каби салбий иллатларга қарши курашда катта аҳамиятга эга.

Каталог – бадиий асарлар, шу қатори тасвирий санъат асарларнинг муаллифлари ва уларнинг номлари, яратилган йили каби маълумотлар ёзилган нашрий рўйхат.

Кентавр – қадимги Юнонистон ҳайкалтарошлигида учрайлиган танаси от, боши одам шаклидаги афсонавий махлуқ тасвири.

Контраст – французча бўлиб, "кескин зиддият" маъносини англатади. Тасвирий санъатда оч ва тўқ, оқ ва қора, илиқ ва совуқ ранглар, ижобий ва салбий образларнинг ёнма-ён туриши контрастлиликни келтириб чиқаради.

Композиция – бадиий асарларда (адабиёт, мусика, тасвирий санъат, амалий санъат ва ҳоказо) қўлланиладиган атама, у "тузиш, қуриш" маъносини англатади. Асарда бадиий образлар ва воситаларнинг ўз ўрнида шакл, ранг, мазмун жиҳатдан қурилиши унинг композициясини англатади ва композиция бадиий образларнинг ифодавийлигини оширишга хизмат килади.

Композиция воситалари – ижодкор томонидан асарни яратишда қўлланиладиган асосий тасвирлаш техникаси. Улар қаторига чизиқлар, ранглар, оқ, қора доғлар, колорит кабилар киради.

Конструктивизм – лотин тилидан олинган бўлиб, куриш (ясаш) маъносини англатади ва мазкур оқим санъат ва адабиётда ХХ асрнинг бириичи чорагида вужудга келган.

Бу оқимдаги рассомларнинг ижоди тасвирий ва амалий санъатда идиш-товоқлар, уй жиҳзлари, кийим-кечак, кабиларнинг янги нусхаларини ишлаб чиқиш билан боғлиқ. Мазкур оқим китоб графикаси, театр безаклари сохасида ҳам ўзифодасини топди. Натижада анъанавий театр безакларининг ўрнини ҳаракатли жиҳозлар эгаллади. Констуктивизм охир-оқибат дизайн санъатини келтириб чиқарди.

Кулранг – ранг номи, ёқилганўтиндан қолган қулнинг рангини ифодаловчи ранг туси.

Кумушранг – ранг номи, кумуш металл рангига яқин ранг.

Л

Левкас – рангтасвир ишлаш учун ишлатиладиган қоришма. У мато, картон каби материалларнинг устки қисмини махсус суюқ-қоришма билан ёпиб чиқиш орқали тайёрланади.

Лессировка – рангтасвирга хос жараён бўлиб, у тайёр ишнинг устини пардозлаш, сайқаллаштириш маъносини анлатади. Бунда қуриган тасвир устидан ёрқин ёки ёқимли бўёқ берилади.

Лоларўй – ранг номи, лола гулининг рангига ўхшашранг.

Ложувард – ранг номи,энг тўқ зангори ранг.

М

Манзара – тасвирий санъатнинг жанрларидан бири. Унда табиат, шаҳар, шунингдек, индустриал, яъни саноат корхоналари ва ускуналарига оид кўринишлар тасвирланади.

Маиший (турмуш) жанр - деб кишиларнининг кундалик ҳаёти, турмуши, мехнатини акс эттирувчи тасвирни санъат жанрига айтилади

Манера – тасвирий санъатда рассом ёки ҳайкалтарошнинг ўзигагина хос иш услуби.

Малла – ранг номи, лимон мевасининг оч туси.

Маҳобатли рангтасвир – тасвирланувчиларнинг ҳақиқий ўлчамидан катта қилиб ишланган суврат. Улар кўпроқ деворий рангтасвирда кўпқўлланилади.

Маҳобатли ҳайкал – тасвирланувчи одам ёки ҳайвонларнинг ўз ўлчамларидан катта қилиб ишланган ҳайкали.

Мольберт –рассомнинг суврат яратишда ишлатадиган иш асбоби (дастгоҳ).

Меценат – санъат ҳомийси.

Мойбуёқ – рангтасвирда ишлатиладиган асосий ашё (бўёқ) бўлиб, у махсус қоришма мой ёрдамида эритиб ишлатилади.

Мовий – ранг номи, эрта тонгдаги соф осмонранги.

Мозаика – рангтасвирнинг бир тури, қаттиқ материаллар хисобланган кошин, рангли шиша, мармар, тош, ёғоч, металл парчаларини текис юзага махсус қоришмалар ёрдамида ёпиштириб, яратиладиган тасвирлаш техникаси. Бундай асарлар кўпинча деворга, шифтга, уй полига ишланади.

Мошранг– ранг номи, мош рангига яқинранг.

Мўйқалам –қилқалам, рассомлар ишлатадиган ишқуроли. Улар асосан жундан ёки синтетик материаллардан тайёрланади.

Мум (воск) ҳайкали - асалари мумидан рангли қилиб тасвирланадиган ҳайкал. Кўпинча машҳур шахслар ҳайкали шу йўсинда ишланади. Мум ҳайкалларда ҳақиқий либослар ва турли ишқуроллари ҳам қўлланилади.

Н

Натура – тасвирлаш учун мўлжалланган одам, ҳайвон, маннзара, предмет ва бошқаларнинг умумий номини англатувчи атама.

Натуршик – рассом ёки расм ишловчи олдида туриб, тасвирланувчи (натура) вазифасини ўтаётган одам.

Натюрморт – французча бўлиб, «жонсиз натура» деган маънони англатади. Мазкур жанрда гуллар, мева ва сабзавотлар, уй-рўзғор буюмлари, санъат ва спорт анжомлари акс эттирилади.

Натюрморт жанри – тасвирий санъат жанрларидан бири.

Нилгун– ранг номи, оч жигар ранг.

Норанжҳаш – ранг номи, апельсин рангита яқин ранг.

Новвоти – ранг номи, новвот рангига ўхшаш ранг.

Новшадил – ранг номи, ўткир ёрқин яшил ранг.

Нофармон – ранг номи, оч бинафша ранг.

Нюанс – французча сўзбўлиб, нарса ва ходисалардаги, тасвирдаги "нозиқ, кўз яхши илғаб ололмайдиган, фарққилувчи жиҳатлар" деган маънони англатади.

НЮ – тасвирий санъат жанрларидан бири, унда кишилар, кўпинча аёллар яланғоч тарзда тасвирланади.

О

Ок – ранг номи, пахта ранги.

Оригинал – асли, асл нусха, асл кўриниш, баъзан "янги, ҳеч кимга ўхшамаган" деган маъноларини ҳам англатади.

Офорт – французча "кислота" маъносини англатади. Офорт гравюранинг бир тури, унда тасвир аввал кислота ёрдамида металлда (мис, кўрғошин) ҳосил қилиниб, сўнг қоғозга кўчирилади.

Оттиск – рус тилидан олинган, биронта тасвир ёки матнни босмахона шароитида кўп нусхада, одатда қогоз ёки бошқа материалга кўчирилиши маъносини билдиради.

Олдинга интилувчи ранглар – ранглар доирасида кузатувчи эътиборини тез ўзига тортувчи ранглардир. Улар асосан, илиқ ранглар – қизил, сариқ, зарғалдоқ, пушти ва бошқа шу кабилар.

Орқага интилувчи ранглар – ранглар доирасида кузатувчи эътиборини ўзига тортмайдиганранглар. Улар асосан, совуқ ранглар – зангори, ҳаворанг, яшил, бинафша каби ранглар.

П

Палитра - французча юпқа пластинка деган маънони англатади. Улар ёғочдан ишланади. Палитралар металл, пластмасса, чинни каби материаллардан ҳам ишланиши мумкин. Палитралар бўёқларни аралаштириш учун тайёрланган бўлиб, рангтасвирчи рассомнинг иш қуроли ҳисобланади. Акварель бўёқларни аралаштириш учун бир парча тоза қогоз ҳам палитра вазифасини ўташи мумкин.

Панно – лотин тилидан олинган, "мато парчаси" маъносини англатади. Паннолар кўпинча мойбўёқ билан мато устига ишланади.

Улар махсус жойга ўрнатиш учун мўлжалланади, рангли, рельефли ва нақшли ҳошия билан чегараланган бўлади.

Панорама – юнон тилидан олинган, "кўриниш" маъносини англатади. Панорамада сувратлар айлана, ярим айлана шаклидаги узун деворга ишланади. Шунингдек, унда рўй бераётган воқеа ҳақида

тўлиқ тасаввур ҳосил қилиш мақсадида суврат олдига бутафор тасвирлар, уй макетлари, одам, ҳайвон, табиат шакллари жойлаштирилади. Панорамаларни томошабинлар залдаги махсус ажратилган жойдан туриб кузатадилар.

Папье-маше – француз тилидан олинган, "эзилганқоғоз" маъносини анлатади. Бу услубда тасвир қоғоз, картон каби материаллар сиртида елимли моддалар, крахмал, типс кабиларни аралаштириш оркали ҳосил қилинади. Бундай тасвирлардан ўйинчоқлар, уй-рўзғор буюмлари, таълим жараёнида қўлланиладиган дидактик материалларни тайёрлашда фойдаланилади.

Пастель – итальян тилидан олинган, "хамир" маъносини англатади. Рассомлар ундан қоралама ва график ишларда кенг фойдаланадилар. Пастеллар рангли, ингичка бўр шаклида бўлиб, уларнингқогозга ёпишқоқлик хусусияти кучли бўлади.

Плакат – француз тилидан олинган, "эълон" маъносини англатади. Плакат тасвирий санъатнинг графика турига киради. Плакатлар кишилар ҳаётидаги энт муҳим бўлган муаммоларнинг ечимига қаратилади. Плакат – гоявий ташвиқот ва тарғибот воситасидир. Масалан, тинчлик, экология, ОИТС каби муаммолар бу жанр учун ўта муҳимдир. Плакатлар кўпинча катта ўлчамда ва рангли қилиб ишланади.

Пластилин – ҳайкалтарошликда ишлатиладиган махсус қоришма. У мум, лой каби моддалардан ташкил топади, ҳамирсимон бўлади. Пластилиндан ҳайкалтарошлар ҳайкалларнинг макетини тайёрлашда фойдаланадилар.

Пластика – юнон тилидан олинган, "мулойим", "гўзал" маъноларини англатадиган ҳайкалтарошликка доир атама. Унга кўра, образлар бўрттирилган ҳолда ифодали қилиниб, уйгунлик қонунлари асосида яратилади.

Пластик анатомия - одам ва ҳайвонларнинг аъзоларини ўргатадиган фан. У одам ва ҳайвонларнинг тана тузилиши, мушакларининг шакли, ўлчамлари ҳамда уларнинг ўзаро боғлиқлигини ўргатади. Пластик анатомияни билиш медицина ходимлари, рассом ва ҳайкалтарошлар учун ниҳоятда муҳим.

Пленэр – француз тилидан олинган, "очиқ жой, кенг кўриниш" маъноларини англатади. Кўпинча рассомлар ўз асарлари учун этюд, қоралама, рангламаларни пленэрда бажарадилар. Очиқ ҳавода этюд, қоралама, рангламалар ишлашдан мақсад кундузги табиат ва бошқа объектларнинг шакллари, ранглари хақида аниқ тасаввур ҳосил қилишдан иборат.

Подрамник – рус тилидан олинган, суврат ишлаш учун мўлжалланган матони таранг тортиб туришга хизмат қилувчи

курилма. Улар тўртта текис ёточларни бир-бирита маҳкамлаш орқали тўртбурчак ёки квадрат шаклида тайёрланади.

Портрет – француз тилидан олинган, «тасвир", аниқроғи "одам тасвири" маъносини англатади. Портрет тасвирий санъатнинг алоҳида бир жанри ҳисобланади. Портретда бир ёки бир неча шахс тасвири ишланиши мумкин. Уларда одамларнинг боши ёки белигача бўлган ёки тўлиқ қомати тасвирланади. Портретлар якка ва гуруҳли бўлиши мумкин.

Постамент – немис тилидан олинган, "таглик" маъносини англатади. Постамент ҳайкални кўтариб турадиган тўртбурчак ёки призма, цилиндр шаклида бўлади. Улар музей ва кўргазма залларида ҳам намойиш этиладиган ҳайкал ёки амалий санъат буюмларининг тагига қўйилади.

Пропорция – лотин тилидан олинган, "муносабат" ёки "мутаносиблик" деган маъноларни англатади. У тасвирдаги ўлчамлар (бўйи, эни, қалинлиги, оч-тўқлиги, катта-кичиклиги ва ҳоказо) ўртасидаги нисбатларни назарда тутади.

Полиптих – "кўп қисмли" ёки "бир неча қисмли" деган маънони англатади. Маълумки, дастгохли санъат асарлари икки қисмдан ташкил топса, «диптих», уч қисмдан иборат бўлса «триптих» деб аталади. Агарда ўша асарлар тўрт ва ундан ортиқ қисмдан ташкил топса «полиптих» деб юритилади. Шуни ҳам ҳисобга олиш лозимки, диптих, триптих, полиптих асарларидаги ғоялар ва мазмун ўзаро боғлиқ ва бир-бирининг давоми ёки тўлдирувчиси бўлади.

Путти – кўпинча Европа рангтасвири ва ҳайкалтарошлигида фаришталар рамзи сифатида кўлланиладиган қанотли гўдаклар тасвиридир.

Пушти – ранг номи. Оч зарғалдоқранг.

Пуантилизм - француз тилидан олинган, "нуқта" маъносини англатади. Бу йўналишдаги рассомлар ўз сувратларини маълум майда шаклдаги (нуқта, квадрат, доира ва ҳоказо) ранг доглари ёрдамида ишлаганлар. Хозирда ҳам бу йўналишда ижод қилаётган рассомлар бор.

Р

Ракурс - одам, ҳайвон, манзара ва бонща нарсаларнинг уфқ чизигидан анча юқори ёки пастдан туриб ишланган тасвири. Бунда тасвирланадиган нарсалар сезиларли даражада қисқариб кўринади.

Ранглама - қисқа вақт ичида бўёқлар билан ишланадиган хомаки расм.

Рассом - рангтасвир ва графика турида ижод қилувчи мутахассис.

Ранглар тони – бу уларнинг оч-тўқлиги даражасини англатади. Ранглар тони буёқларнинг таркибидаги эритманинг оз ёки кўплигига

қараб белгиланади. Тўқ ранглар – қора, зангори, бинафша бўлса, оч ранглар – оқ, пушти, ҳаворангдан иборат бўлади.

С

Салон – тасвирий ва амалий санъатга доир материаллар, иш қуроллари, санъат асарлари сотиладиган дўкон.

Санъатшунос— санъат тарихи, назарияси ва унинг тараёққиёти бўйича тадқиқот олиб борувчи мутахассис олим.

Сомоний – ранг номи, сомон ранги, тилласимон ранг.

Сангина – лотин тилидан олинган. қонга ўхшаш маъносини анлатади. Сангина калам шаклида, темир оксидли тупроксимон моддалардан тайёрланади. Унинг қоғозга ёпшқоқлик хусусияти кучли бўлади. Рассомлар сангинадан хомаки расм ишлаш жараёнида кенг фойлаланадилар.

Саноат графикаси – саноатда қўлланиладиган реклама, ёрлиқ, эмблема, бланка, конверт, товар белгилари, этикетка, ўрам қогозлари, қадоқ идишлари ва бошқаларни ифодалайдиган графика тури.

Сариқ– ранг номи, момакаймоқ (қоқи ўт) гулинининг ранги.

Садаф – ранг номи, ним саргиш ранг, денгиз шиллиқ қурти чиғоноқларининг ички қисми ранги.

Сепия – жигар ранг бўёқ билан ишланган расм, тасвир.

Силуэт – бир рангда, ҳажмсиз қилиб ишланган расм. Уни сояли тасвир деса ҳам бўлади.

Сиймоб – ранг номи, симоб раигини эслатувчи ранг туси.

Симметрия– ушбу атама юнон тилидан олинан, "ўлчамдош" деган маънони англатали. Тасвирий санъатда тасвирланган образ, объект ёки нарсанинг ўртасидан тик (вертикал) ўқ чизиқ ўтказилганда, унинг чап ва ўнг томонлари ўлчам жиҳатидан бир-бирига тенг бўлса, у симметрнк шакл ҳисобланади. Шунингдек, сувратнинг чап ва ўнг ёки юкори ва пастки қисмларидаги ўзаро тенглик ёки ўхшашлик ҳам симметрияни билдиради. Масалан, капалак симметрик шаклга эга. Симметрия ўқли ва марказий турларга бўлинади. Ўқли симметрияда симметрия ўқи битта бўлса, марказий симметрияда у бир нечта бўлиши мумкин.

Совуқранглар – ранг, тусларнинг кўриниши билан кишиларда совук таассуротларни уйғотади, мовий,ҳаво ранг, зангори, бинафша ранглар шундай деб аталади.

Соя – нарсаларнинг ёруғлик тушмайдиган қисмида ҳосил бўлган кўриниш. Сояларнинг икки хили бўлади. Улар шахсий соя ва тушувчи соялар деб юритилади.

Соус – жигарранг тусга эга бўлган махсус аралашмадан тайёрланган қаламча шаклидаги рассомнинг иш куроли. Унинг ўлчами 4–5 см дан ошмайли. Соусдан рассомлар кўпрок хомаки ишларни бажариш жараёнида фойлаланадилар.

Стек – ҳайкалтарошлик асбоби. Стеклар ёгоч. металл ёки пластмасса материалларидан тайёрланади. Стекларни турли шакл ва ўлчамдагилари бўлади. Стеклардан лой, ёточ, мум ва пластилиндан ҳайкал ишлашда қўлланилади.

Т

Тарихий жанр – тарихий воқиаларни тасвирловчи тасвирий санъат жанри.

Тасвирий санъат – борлиқда мавжуд ва мавжуд бўлмаган мавжудот, нарса ва ҳодисаларни тасвирловчи санъат тури.

Темпера - ушбу атама италъян тилидан олинган, буёқ қориштириш маъносини англатади. Темпера сув билан эритиб ишлатилади. У кўпроқ биноларнинг безагида, рангтасвир ишларида кенг қўлланилади. Таркибида махсус моддалар бўлганлиги сабабли қуёш ва ёруғлик таъсирила ўз рангини ўзгартирмйди, узоқ вақтгача ўз тусини сақлаб қолади.

Тушь – қора сиёҳ. Шу восита билан ишланган асар ҳам баъзан «тушь» деб аталади.

Тутиё – ранг номи, ёрқин ялтироқ яшил ранг.

Тутигий – ранг номи, зангори ва яшил буёқларнинг қўшилишидан ҳосил бўладиган ранг.

Тулум – ҳайвон, қуш, балиқ кабиларнинг махсус материаллар ёрдамида ўзига ўҳшатиб тайёрланган нусхаси.

У

Упаковка – яъни, “ўрама” санъат графикасининг бир тури бўлиб, саноатда ишлаб чиқарилган моллар жойлаштириладиган махсус қадоқлаш идишлари ва уларнинг устига ёзиб қўйиладиган маълумотнома.

Уфқ чизиғи – (горизонт) юнон тилидан олинган, “чегаралаш” маъносини англатади. У кузатувчининг кўз баландлигида тасаввур этиладиган горизонтал (ётиқ) чизиқ. Очиқ кенгликларда у кузатувчи тасаввуридаги осмон билан ернинг кесишган жойидаги чизиқни билдиради.

Ф

Фас – (анфас) тасвирий санъатда расмиишланаётган мавжудот ва нарсаларнинг олд кўришидир.

Флейц – катта ўлчамдаги ва кенгликдаги мўйқалам. Улар қўпинча бино ва маҳобатли рангтасвир ишларини бажаришда ишлатилади.

Фон – лотин тилидан олинган – "туб" "асос", "замин" маъноларини англатади. Тасвирий санъатда фон расмнинг орқа қисмидаги тасвирли ёки текис бўялган қисмидир.

Феруза – ранг номи, зангори, ёркин, ялгирок тош ранги.

Фронтиспис – лотин тилидан олинган, олд томонни кўраман маъносини англатади. У китоб титул варагини чап, муковaнинг орқа томонидаги безакли саҳифаси ҳисобланади. Фронтисписда одатда китоб муаллифининг расми ёки у ҳақда маълумот, китоб мазмуни, ғояси билан боғлиқ иллюстрациялар берилади.

Футуризм – лотин тилидан олинган, келажак маъносини англатади ва мазкур ижодий оқим ўз мазмунига кўра, кубизмга яқин туради. Футуризм XX аср бошларида Францияда пайдо бўлган авангардизм оқими йўналишларидан бири ҳисобланади.

Х

Хроматик ранглар– ушбу атама юнон тилидан олинган, "ранг, бўёқ" маъноларинианглатади. Улар қаторига оқ, қора, кулранг тусларидан ташқари, барча ранг туслари киради.

Ч

Чизиқли перспектива– нарсаларнинг кишилар кўзидан узоқлашган сари ўлчамларида рўй берадган ўзтаришга, яъни, уларнингқисқариб кўринишига айтилади.

Чуқур фазовий композиция– бундай композициялар асосан жамоа ва турар жой биноларининг ички қисмини, хусусан, йўлак, коридор, фойе, уй хонаси кабиларни лойиҳалашда, макетини ишлашда қўлланилади.

Ш

Шахсий соя – тасвирланаётган нарсаларнинг сиртидаги ўз сояси.

Шеду – қадимги Шарқ, Олд Осиё ҳайкалтарошлигида учрайдиган тасвирни билдиради. Унда боши одам, танаси буқа кўринишидаги афсонавий махлуқ тасвирланади.

Шингоб – ранг номи, тилла рангига ўхшаш ранг.

Шмуцтитул – ушбу атама немис тилидан олинган, сарлавҳа, титул сўзларини ифодалайди. У китобнинг титул варати ёки ҳар бир бобидан олдин қўйиладиган варакни англатади. Шмуцтитулда боб сарлавҳаси ва бадиий безаклар ҳам ифодаланади.

Штрихлаш – қалам ёки шу каби иш қуроллари билан расм чизганда қўлланиладиган услуб.

Э

Экслибрис – китоб ёки бирор ҳужжат, бирор шахснинг кутубхонасига тегишли эканлигини билдирувчи тамға. Унда шахсий кутубхона эгасининг исми ва фамилияси, шунингдек, бирор тасвирий белги бўлиши ҳам мумкин. Экслибрислар гравюра услубида тайёрланади.

Экспозиция – лотин тилидан олинган, кўрсатиш, намойиш этиш маъносини англатади. Тасвирий санъатда музей, бадиий кўртазмаларда санъат асарларини томошабинга намойиш этиш тушунилади.

Экспонат – лотин тилидан олинган, кўртазмага қўйилган деган маънони билдиради. Тасвирий ва амалий санъатда намойиш этилаётган асар тушунилади.

Экспрессионизм – лотин тилидан олинган, ҳиссий ифодалаш маъносини англатади. Ушбу ижодий оқим XIX аср бошларида адабиёт ва санъатда пайдо бўлди. Бу йўналишдаги рассомлар ижодида замонавий цивилизациянинг инкирози ва инсониятни ҳалокатга етаклаётган вокеалар акс эттирилади. Шунингдек, уларда уруш ва инсонлар ҳуқуқини оёқ ости қилинишига карши мавзулар ва тасвирий воситалар кенг ишлатилади. Экспрессионизм окимида ишланган рангтасвир ва график ишларда (қарама-қарши оч-тўқ, оқ-қора) ранг догларининг кенг қўлланилиши асар ғояларини ёрқин ифодалашга ёрдам берган.

Эмблема – юнон тилидан олинган, бирор ғояни шартли тасвирлаш маъносини англатади. Масалан, китоб тасвири маънавият ва таълим белгисидир.

Эскиз - француз тилидан олинган, хомаки тасвир маъносини англатади. Рангтасвирда у бўлғуси асарнинг кичик ўлчамдаги хомаки ишланган намунаси. Унда сурат композицияси, мазмуни, ранглари, асосий деталлари тасвирланади.

Эстамп - графикага доир мустақил асар. Улар гравюра услубида кўп нусхада тайёрланади ва иш муаллиф – рассомнинг кўригидан ўтади. Зарур бўлган тақдирда, уларга қисман тузатишлар киритилади, иш тагига рассомнинг шахсий имзоси қўйилади. Эстамплар оқ-қора ёки рангли бўлиши мумкин.

Этюд – француз тилидан олинган, "машққилиш" маъносини англатади. Этюд рассомни келажакда бирор асар яратишидаги, дастлабки тайёргарлик босқичидир. У тасвирий санъатнинг деярли барча жанрларида ишлатилади. Бир суврат учун кўплаб этюдлар ишланиши мумкин.

Этюдник - рассомнинг иш қуроллари ва материалларини солиб юрадиган қутиси. Унда мўйқалам, бўёқ, қогоз, картон ва бошқа шу кабилар сақланади. Этюдник рассомга манзара, портрет, этюд ишлаганда, мольберт вазифасини ҳам ўтайди.

Этикетка - (ёрлиқ) графиканинг бир тури бўлиб, кўпинча, унда саноатда ишлаб чиқилган моллар ҳақида маълумотлар ёзилиб, этикетка маҳсулот устига ёпиштириб қўйилади. Намойишга қўйилган ёки музейларда сақланаётган тасвирий санъат асарларининг ҳам этикеткалари бўлади. Этикеткаларда асарни яратган муаллифнинг исми-шарифи, унинг номи, яратилган йили, асар қандай материалдан ишганганлиги ёзиб қўйилади.

Я

Якуний безак - бу атама китоб графикасига мансуб, унинг боб ёки фасллари, қисмларининг охирида бериладиган тасвир. У нақшли ёки мазмунли бўлиши мумкин.

Ярим соя - турли-туман мавжудот ва нарсалар танасидаги, шунингдек, уларнинг тасвиридаги ёруғ ва соялари ўртасидаги қисми.

Яшил - ранг номи, тўқбарг ранги.

Ў

Ўзбекистон Халқ рассоми –Ўзбекистон тасвирий санъатини ривожлантиришда кўплаб халққа манзур, юксак бадиий савияда асарлар яратишда кўрсатган катта хизматлари учун рассом ва ҳайкалтарошларта ҳукумат томонидан бериладиган унвон.

Ўзбекистонда хизмат кўрсатган санъат арбоби –Ўзбекистон санъати (мусиқа, театр, кино, меъморчилиқ тасвирий ва амалий санъат ва бошқа)ни ривожлантиришдаги катта хизматлари, кўплаб юқори бадиий савиядаги санъат асарларини яратганлиги учун санъат намояндаларига ҳукумат томонидан бериладиган унвон.

Қ

Қўшимча ранглар – асосий ранглар ҳисобланган қизил, сариқ, зангори, шунингдек, оқва қора ранглардан ташқари, барча ранглар.

Қоралама – қора қалам, ретушь, кўмир, соус, сангина каби иш қуроллари билан тез ва қисқа вақт давомида бажариладиган хомаки расм.

Ҳ

Ҳайкал – ҳайкалтарошлик маҳсули бўлиб, у лой, тош, ёғоч,кўмир, мум каби материаллардан ҳажмли қилиб ишланади. Ҳайкалларнинг юмалоқ ва рельефли турлари бўлади.

Ҳайкалтарошлик – тасвирий санъатнинг бир тури. Бунда одам, ҳайвон ва қушларнинг ҳажмли тасвири турли материаллар ёрдамида ишланади. Ҳайкалтарошликда кўпинча тош, ёғоч, лой, гипс, металл ва шу каби материаллардан фойдаланилади. Унинг майда пластика, терракота, дастгоҳли ҳайкалтарошлик, маҳобатлн ҳайкалтарошлик,

истироҳат боғи ҳайкалтарошлиги, декоратив ҳайкалтарошлик каби турлари бор.

Ҳаворанг– ранг номи, осмонранги.

Ҳажмли композициялар – ҳайкалтарошликда амалий санъат ва меъморликда қўлланилади. Бундай композициялар уч ўлчамли бўлиб, уларни ҳар томондан кузатиш мумкин.

Ҳажм (рельеф) перспективаси – ҳар қандай нарсалар киши кўзидан узоқлашгани сари фақат ўлчам, ранг жиҳатдан эмас, балки рельеф перспективасига дуч келадилар. Бунда предметлар ўз ҳажмини йўқотиб, юпқа бўлиб кўринади.

АДАБИЁТЛАР РЎЙХАТИ

1. П.П. Ревякин. “Техника акварельной живописи”. Москва 1959.
2. Школа изобразительного искусства. 10 томлик, 1-6 томлар, Москва: “ИСКУССТВО” 1966.
3. David Blayney Brown Watercdours Turner. TATE PUBLISHING 2007. Lodon.
4. Virgil Elliott. TRADITIONAL OIL PAINTING.
5. СБОРНИК УРАЖНЕНИЙ “ЦВЕТЫ”. Автор тексти М.Феррон. Изд. “Белый город”. М.2015.
6. Полный курс Рисунка и живописи №28. Учредитель и издатель; ООО «ДжИ Фаббри Эдишинз».2007
7. Хейзл Ғаррисон. “Рисуник живопись” Издательство “Эксмо” Москва 2011.
8. А.В. Виннер. Материалы живописи. Москва: “ИСКУССТВО” 1954.
9. А.В. Виннер. Как пользоватся акварелью и гушью. Москва: “ИСКУССТВО” 1951.
10. А.В. Виннер. Как пользоватся темперой. Москва: “ИСКУССТВО” 1951.
11. Ф.И. Рерберг. Как научиться писать акварелью. Москва: “ИСКУССТВО” 1936.
12. А.Г.Пугаченкова, Л.И. Ремпель. Выдающиеся памятники изобразителного искусства Узбекистана. Ташкент 1960.
13. Г.Б. Смирнов. Живопись. Москва. “Просвищение “ 1975.
14. Р. Ҳасанов. Тасвирий санъат асослари. Тошкент. Ғафур Ғулом номидаги нашриёт матбаа-ижодий уйи, 2009.
15. Д. Мурсалимов. Живопись. Издательство “ИЫТИСОД-МОЛИЯ” 2010.
16. А.Кальнинг. Акварельная живопись. Москва, “Искусство” 1964.
17. Чингиз Ахмаров (1912-1995) Сводный каталог произведений. Москва:”Ғалеев-Галереи”, Москва 2010

МУНДАРИЖА

Кириш 3

I Боб. Рангтасвир фанини ўқитишнинг мақсади ва вазифалари ... 4
РАНГТАСВИР 7
1.1. Рангшунослик 15
1.2. Предметнинг шартли ранги 18
1.3. Рангларнинг инсон руҳиятига таъсири 27
1.4. Ёруғ ва соя қонунлари 29
1.5. Перспектива 34

II Боб. Ашёлар хусусияти 38
2.1. Қогоз 38
2.2. Бўёқлар 39
2.3. Акварель 40
2.4. Сувбўёқларнинг хусусиятлари 41
2.5. Гуашь 46
2.6. Гуашьда рангтасвир услуби 48
2.7. Темпера 49

III Боб. Асбоб-ускуналар имкониятлари 57
3.1. Мўйқалам 57
3.2. Планшетлар 58
3.3. Ёрдамчи жиҳозлар 60
3.4. Видеоискатель 62

IV Боб. Содда ва мураккаб натюрморт ишлаш 64
4.1. Натюрморт учун мавзу танглаш 64
4.2. Натюрморт тузиш 65
4.3. Геометрик жисмлардан натюрморт тузиш 66
4.4. Конструктив тасвир яратиш 67
4.5. Тайёр бўлган тасвирга ранг бериш (гризайль) 68
4.6. Ёввойи қушлар ёки уй паррандалари тулумлари иштирокида саватли натюрморт 71
4.7. Тасвирда тоннинг аҳамияти 75
4.8. Лессировка услуби 76

1-СЕМЕСТР

V Боб. 1-мавзу. Мева ва сабзавотлардан тузилган натюрморт ишлаш 78
5.1.1. Мавзу танлаш 80
5.1.2. Натюрморт қўйилганда нималарга эътибор қилиш керак? 80
5.1.3. Қисқа муддатли хомаки тасвирлар яратиш 81
5.1.4. Кўриш нуқтаси 82
5.1.5. Тасвирга ранг бериш 83

2-мавзу. Одам бош тасвири (гризайль) 84
5.2.1. Натура танлаш ва қўйиш 84
5.2.2. Планшетга қоғоз тортиш 85
5.2.3. Одам бошининг конструктив тасвирини яратиш 86
5.2.4. Кичик эскизларни асосий асл нусхага катталаштириб ўтказиш ... 86
5.2.5. Тасвирга ранг бериш 87
5.2.6. Тасвирни умумлаштириш 87

3-мавзу. Одам боши тасвири 89
5.3.1. Портрет жанри ҳақида қисқача тушунча 89
5.3.2. Натура танлаш ва жойлаштириш 90
5.3.3. Одам боши тасвиринишакллантириш 90
5.3.4. Тасвирни форматга тўғри жойлаштириш 91
5.3.5. Юз қисмларини шакллантириш 92
5.3.6. Тасвирга ранг бериш 93
5.3.7. Тасвирни соя ва ёруғликка ажратиш 94
5.3.8. Ранг ва колоритига таъсир қилиши мумкин бўлган омиллар 94

4-мавзу. Одам боши портрети 95
5.4.1. Натурани жойлаштириш 95
5.4.2. Қисқа муддатли ҳомаки тасвирлар ишлаш 98
5.4.3. Одам бош портретинишакллантириш 98
5.4.4. Тасвирга ранг бериш 98
5.4.5. Рангтанлашда атроф-муҳитнинг таъсири 99

2-СЕМЕСТР

VI Боб. 1-мавзу. Одам боши тасвири ракурсда 101
6.1.1. Қўйилмани жойлаштириш 101
6.1.2. Қисқамуддатли хомаки тасвир яратиш 102
6.1.3. Тасвирни форматга тўғри жойлаштириш 102
6.1.4. Тасвирга ранг беришда нималарга эътибор бериш керак? 102

6.1.5. Тасвирга ранг бериш 103

2-мавзу. Одам бошини елка қисми билан тасвирлаш 104
6.2.1. Тасвирга ранг бериш 105

3-мавзу. Одам боши портретини елка қисми билан тасвирлаш (либоссиз) 107
6.3.1. Қўйилмани тўғри ташкил қилиш 108
6.3.2. Қогозни планшетга тортиш 108
6.3.3. Қисқамуддатли хомаки тасвир яратиш 109
6.3.4. Ранг ва колоритни аниқлаш 110

4-мавзу. Одам портретининг ярим қомати тасвири 112
6.4.1. Тасвирни форматта тўғри жойлаштириш 113
6.4.2. Тасвирни анатомик жиҳатдан шакллантириш 113
6.4.3. Юз қисмларига ишлов бериш 114
6.4.4. Тасвирта ранг бериш 114
6.4.5. Соя ва ёруғликка ажратиш 115
6.4.6. Рангни топиш 115
6.4.7. Ҳажм ва шаклларни бўрттириб чиқариш 116
6.4.8. Ранг ва колоритнинг яхлитлигига эришиш 116
6.4.9. Тасвирланувчинингпсихолотик ҳолатини топиш 116

Тасвирий санъат атамаларининг изоҳли луғати 118
Адабиётлар рўйхати 135

Нурманов Эркин Атамбаевич

РАНГТАСВИР

Ўқув қўлланма

Муҳаррир: **Дурдона Одилова**
Мусаҳҳиҳ: **Севара Рустамова**
Саҳифаловчи: **Умид Раҳматов**
Техник муҳаррир: **Баходир Ҳусанов**

Лицензия рақами: AI №207, 08.28.2011 йилда берилган.

Босишга 24.07.2018 йилда рухсат этилди.
Бичими 60x84 1/16. Шартли босма табоғи 8,75.
Нашр табоғи 9,0. «Times New Roman» гарнитураси.
Офсет усулида босилди. Адади 100 нусха.

Ушбу қўлланма бўйича фикр-мулоҳазаларингизни
қуйидаги манзилга юборишингизни сўраймиз:

"Info Capital Group" нашриёти, 100128,
Тошкент ш., Лабзак кўч., 29/55.
Тел.: (+998 71) 241-32-21, 241-01-69.
Факс: (+998 71) 241-01-73.
Электрон почта қутиси: info@infocapital.uz

РАНГТАСВИР

INFO CAPITAL GROUP

ISBN 978-9943-5341-9-3

9 789943 534193